РУЛОННЫЕ ШТОРЫ

описание и техническая информация

Amilux®

• ВВЕДЕНИЕ 4.4

• ОБЩЕЕ ОПИСАНИЕ ПРОДУКЦИИ
• ОБЗОР МОДЕЛЕЙ

• ТЕХНИЧЕСКИЕ ДАННЫЕ 4.9

• РУЛОННЫЕ ШТОРЫ LVT
• УПРАВЛЕНИЕ: ЦЕПЬ / ПРУЖИНА / ЭЛЕКТРОПРИВОД
• РЕКОМЕНДАЦИИ ПО ЗАМЕРАМ
• КАССЕТНЫЕ РУЛОННЫЕ ШТОРЫ LVT
• МОДЕЛИ LVT ЗЕБРА
• ВАРИАНТЫ МОНТАЖА
• ДОПОЛНИТЕЛЬНЫЕ ОПЦИИ
• КОМПОЗИЦИИ ИЗ НЕСКОЛЬКИХ ШТОР

• КАССЕТНЫЕ РУЛОННЫЕ ШТОРЫ UNI 1, UNI 2 4.35
• УПРАВЛЕНИЕ: ЦЕПЬ/ПРУЖИНА
• МОДЕЛИ UNI 1 ЗЕБРА, UNI 2 ЗЕБРА
• ТИПЫ КРЕПЛЕНИЙ
• ВАРИАНТЫ МОНТАЖА
• РЕКОМЕНДАЦИИ ПО ЗАМЕРАМ

• РУЛОННЫЕ ШТОРЫ MINI 4.43
• УПРАВЛЕНИЕ: ЦЕПЬ
• МОДЕЛЬ MINI ЗЕБРА
• ТИПЫ КРЕПЛЕНИЙ
• ВАРИАНТЫ МОНТАЖА
• РЕКОМЕНДАЦИИ ПО ЗАМЕРАМ

• ИНФОРМАЦИЯ О ЦЕНАХ 4.47

• РАСЧЕТ СТОИМОСТИ РУЛОННЫХ ШТОР
• ПРЕЙСКУРАНТ
• БЛАНК ЗАКАЗА РУЛОННЫХ ШТОР

ПРИЛОЖЕНИЕ: ТЕХНИЧЕСКИЕ ХАРАКТЕРИСТИКИ РУЛОННЫХ ТКАНЕЙ И ТКАНЕЙ ЗЕБРА
ТАБЛИЦА-КЛАССИФИКАЦИЯ ТКАНЕЙ ПО ВЕСУ

РУЛОННАЯ ШТОРА

Рулонная штора Amilux® – это элегантная штора, созданная для солнцезащиты и уюта нашего дома и офиса. Обладает множеством достоинств, главные из которых:

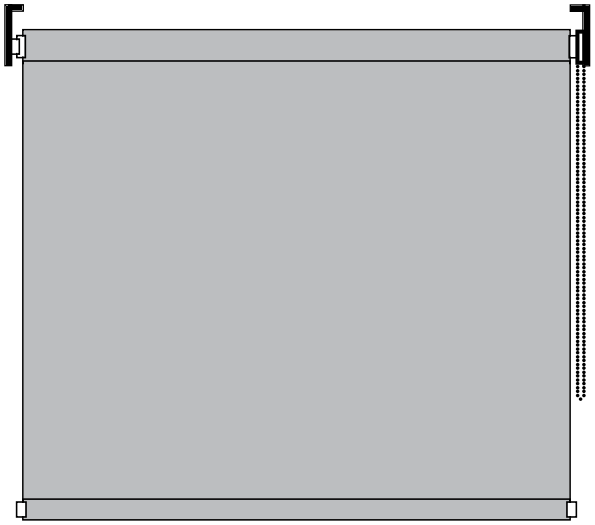

ФУНКЦИОНАЛЬНОСТЬ

- Простота конструкции шторы в сочетании с идеальной адаптацией в интерьере любого класса
- Отличная гарантия солнцезащиты и затенения помещений
- Широкий выбор моделей, типов управления и вариантов монтажа
- Легкое управление посредством цепи, ручки (пружинный механизм), электропривода

ДОЛГОВЕЧНОСТЬ

- Качественные комплектующие материалы, прочные механические и электрические механизмы управления
- Легкий способ установки и демонтажа шторы – доступная инструкция в помощь
- Разнообразные крепежные элементы для упрощенного монтажа

ДЕКОРАТИВНОСТЬ

- Гармоничное сочетание с оконными драпировками любого стиля
- Элегантные кассетные модели, декоративная отделка фурнитуры под дерево
- В кассетной модели «2:1» используются 2 ткани различной текстуры/плотности/цвета
- Обширная коллекция рулонных тканей Amilux®: однотонных и цветных, с разной степенью затемнения, со специальными свойствами (негорючие, не поддерживающие горения, влагостойкие)
- Цвет фурнитуры: несколько вариантов – см. описание моделей

РУЛОННЫЕ ШТОРЫ ОБЗОР МОДЕЛЕЙ

	ЦЕПЬ	РУЧКА *(пружинный механизм)*	ЭЛЕКТРОПРИВОД
РУЛОННЫЕ ШТОРЫ LVT	**LVT СТАНДАРТ**	**LVT ПРУЖИНА**	**LVT МОТОР**
	LVT КАССЕТА	**LVT КАССЕТА ПРУЖИНА**	**LVT КАССЕТА МОТОР**
КАССЕТНЫЕ РУЛОННЫЕ ШТОРЫ	**UNI 1 ЦЕПЬ**		
	UNI 2 ЦЕПЬ	**UNI 2 ПРУЖИНА**	
РУЛОННЫЕ ШТОРЫ MINI	**MINI ЦЕПЬ**		

ЗЕБРА – МОДИФИЦИРОВАННАЯ МОДЕЛЬ РУЛОННЫХ ШТОР

- Шторы ЗЕБРА - оригинальная разработка конструкции и тканевого полотна на базе традиционных рулонных штор, которая имеет ряд дополнительных достоинств:

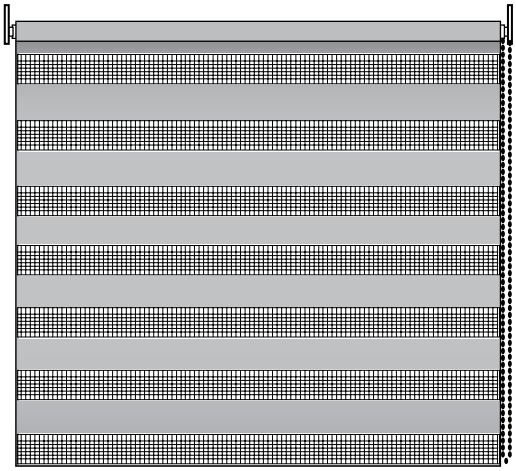

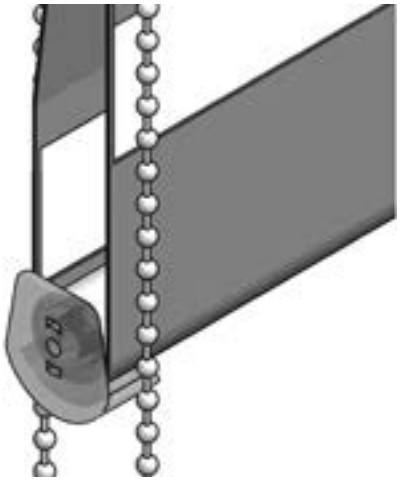

ФУНКЦИОНАЛЬНОСТЬ

- Великолепная альтернатива традиционным рулонным шторам
- Незначительные конструктивные дополнения позволяют использовать принятые системы LVT, UNI, MINI
- Рекомендации по замерам штор ЗЕБРА, в зависимости от используемой конструкции, приведены в разделах «Рулонные шторы LVT», «Кассетные шторы UNI» и «Шторы MINI» соответственно
- Двойное тканевое полотно с чередованием полупрозрачных и прозрачных полос дает возможность установить оптимальное освещение/затемнение в помещении
- Простое управление по смещению полос тканевого полотна шторы посредством цепи

ДЕКОРАТИВНОСТЬ

- Ткань ЗЕБРА представляет собой полотно с горизонтальными полосами различной плотности: плотный полиэстер + прозрачная вуаль
- Тканевые полосы соединены особым термическим способом, препятствующим деформации ткани
- Широкий выбор тканей ЗЕБРА для оформления интерьеров в разных стилях:

ДОЛГОВЕЧНОСТЬ

- Сохранение внешнего обзора из окна
- Самостоятельное моделирование естественного освещения в помещении
- Визуальное расширение внутреннего пространства за счет четких линий ткани

ШТОРЫ ЗЕБРА
ОБЗОР МОДЕЛЕЙ

	ЦЕПЬ	ЭЛЕКТРОПРИВОД
РУЛОННЫЕ ШТОРЫ LVT	**LVT ЗЕБРА** 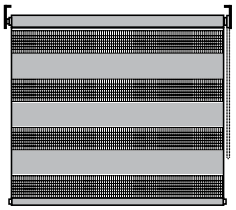	**LVT ЗЕБРА МОТОР** 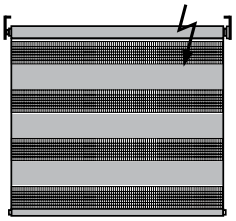
	LVT ЗЕБРА КАССЕТА 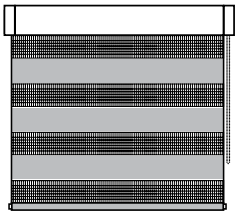	**LVT ЗЕБРА КАССЕТА МОТОР** 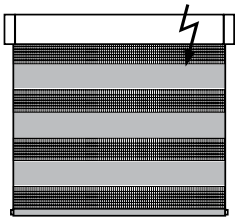
КАССЕТНЫЕ РУЛОННЫЕ ШТОРЫ	**UNI1 ЗЕБРА** 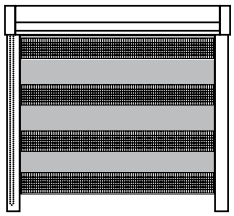	
КАССЕТНЫЕ РУЛОННЫЕ ШТОРЫ	**UNI 2 ЗЕБРА** 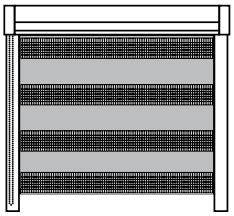	
РУЛОННЫЕ ШТОРЫ MINI	**MINI ЗЕБРА** 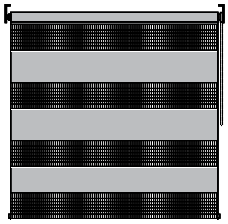	

КАК ПРАВИЛЬНО ЗАКАЗАТЬ РУЛОННУЮ ШТОРУ AMILUX®?

1. В зависимости от места установки изделия (на/в проем или на раму окна) определите нужную вам модель.

2. Если необходима дополнительная фиксация шторы, выберите **ВАРИАНТ БОКОВОЙ ФИКСАЦИИ.**

3. Определите, какой **ТИП МОНТАЖА** шторы вам подходит (внутри/снаружи проема, на раму) – см. Типы монтажа. При этом, по чертежу габаритных размеров выбранной вами модели шторы убедитесь, что заказанная вами штора не будет препятствовать открыванию окна.

4. Произведите **ЗАМЕРЫ** вашего окна/проема согласно нашим рекомендациям – см. примечания в разделе Типы монтажа и соответствующие чертежи моделей.

5. Обратите внимание на то, не нарушают ли ваши замеры **ПРЕДЕЛЬНЫЕ ОГРАНИЧЕНИЯ** для выбранной вами модели – см. соответствующую таблицу предельных размеров.

6. Подробно заполните **БЛАНК ЗАКАЗА**, сообщив все необходимые сведения: размеры; сторону и длину управления (слева/справа); цвет конструкции; название и артикул ткани, дополнительные аксессуары.

7. Сведения о стоимости вашего заказа вы можете получить самостоятельно, следуя нашим рекомендациям – см. **РАСЧЕТ СТОИМОСТИ** и прилагаемый прейскурант.

8. Если вы затрудняетесь составить заказ по каким-либо причинам, незамедлительно обращайтесь в контактную службу поставщика. Мы постараемся решить ваши проблемы!

РУЛОННЫЕ СИСТЕМЫ LVT

ОБЗОР МОДЕЛЕЙ РУЛОННЫХ ШТОР LVT

МОДЕЛИ БЕЗ КАССЕТЫ

LVT СТАНДАРТ
32 / 45 / 45+ ЦЕПЬ

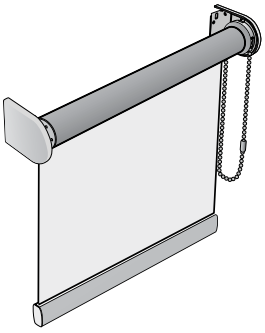

LVT ПРУЖИНА
32

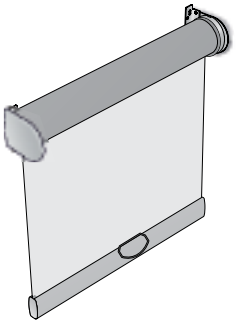

LVT СТАНДАРТ МОТОР
45 / 45+

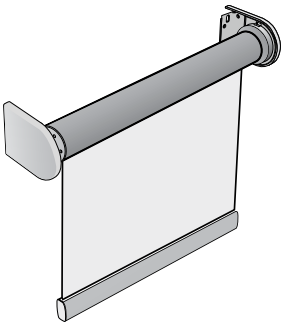

LVT ЗЕБРА
32 / 45 ЦЕПЬ

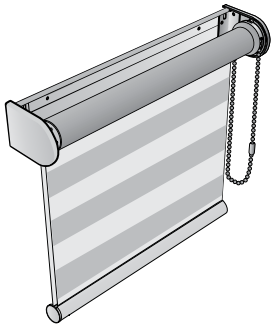

LVT ЗЕБРА МОТОР
45

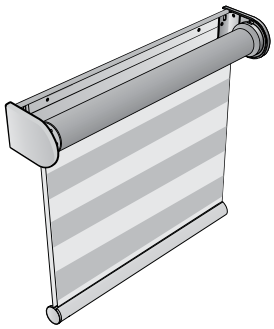

КАССЕТНЫЕ МОДЕЛИ

LVT КАССЕТА
32/45 ЦЕПЬ

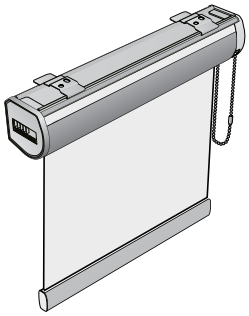

LVT КАССЕТА ПРУЖИНА
32

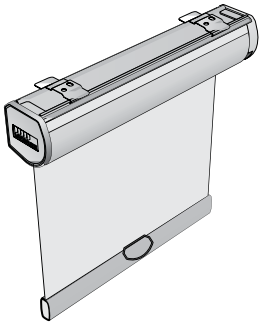

LVT КАССЕТА МОТОР
45

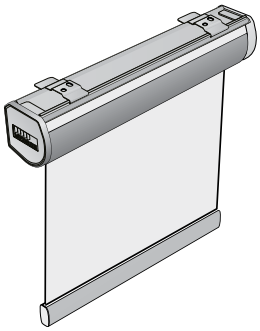

LVT ЗЕБРА КАССЕТА
32/45 ЦЕПЬ

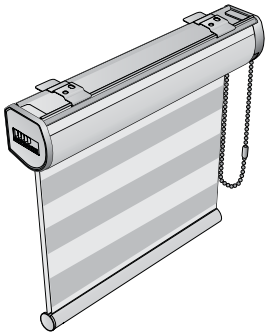

LVT ЗЕБРА КАССЕТА МОТОР
45

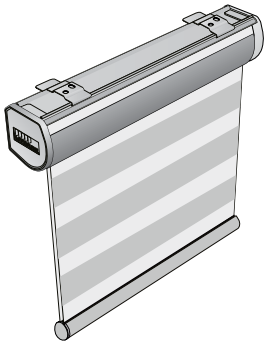

ОБЗОР МОДЕЛЕЙ РУЛОННЫХ ШТОР LVT

ДОПОЛНИТЕЛЬНЫЕ ОПЦИИ

БОКОВАЯ ФИКСАЦИЯ
32 / 45 / 45+

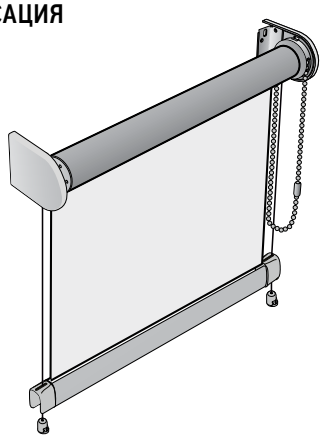

МОНТАЖНЫЙ ПРОФИЛЬ
32 / 45

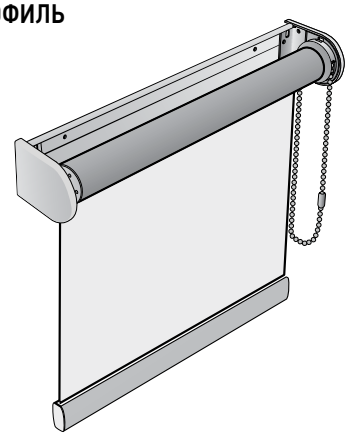

КОМПОЗИЦИИ ИЗ НЕСКОЛЬКИХ ШТОР (45 ММ)

«ДЕНЬ-НОЧЬ»
45

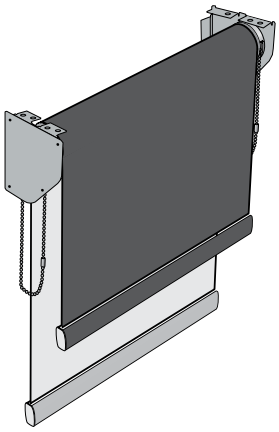

«2 В 1»
С РАЗДЕЛЬНЫМ УПРАВЛЕНИЕМ
45 / 45+

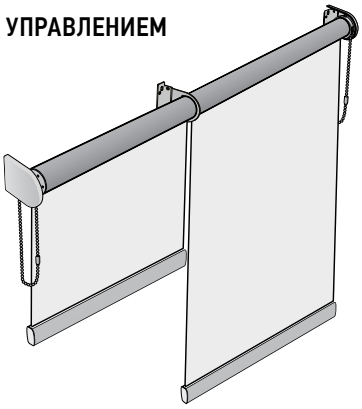

«2 В 1»
С ЕДИНЫМ УПРАВЛЕНИЕМ
45 / 45+

«3 В 1»
С ЕДИНЫМ УПРАВЛЕНИЕМ
45 / 45+

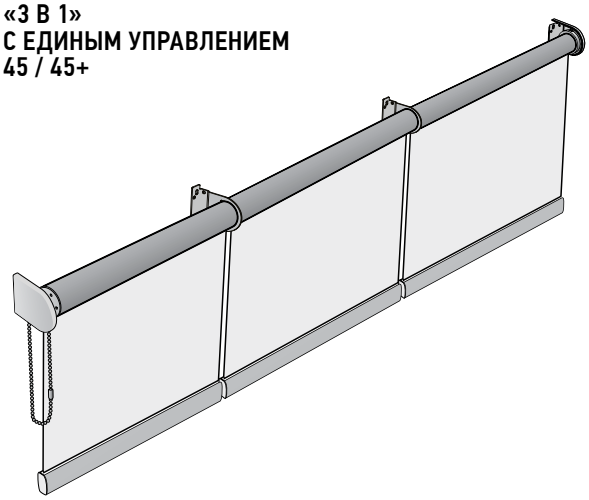

Рулонные шторы LVT без кассеты

Управление – цепь

LVT стандарт

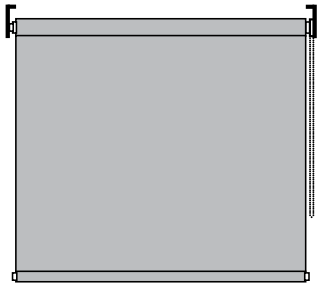

Вид спереди

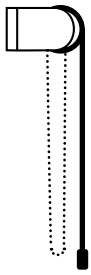

Вид сбоку с прямой намоткой

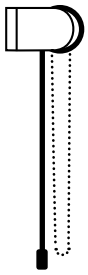

Вид сбоку с обратной намоткой

LVT ЗЕБРА

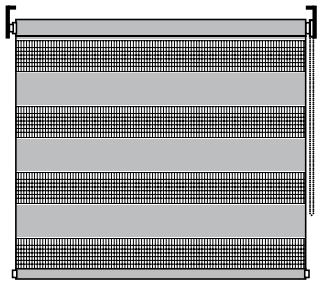

Вид спереди

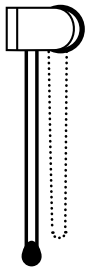

Вид сбоку

- Рулонные шторы LVT с цепочным механизмом - это свободновисящие модели (крепеж вверху)
- Подъем и опускание тканевого полотна осуществляется посредством шариковой цепи управления, проходящей через блок управления барабанного типа, который может располагаться слева или справа в верхней намоточной трубе
- Ткань может иметь прямую (рулон невидим) или обратную (рулон видим) намотку. Изделия LVT Зебра всегда имеют обратную намотку. Фиксация тканевого полотна возможна на любом заданном уровне
- В конструкции данной модели используются намоточные трубы:
- при ширине изделия < 200 см – 32 мм (стандарт) или 45 мм (по запросу)
- при ширине изделия > 200 см – 45 мм (стандарт) или 45 мм (усиленная) –
- в зависимости от веса ткани

ПРЕДЕЛЬНЫЕ РАЗМЕРЫ LVT КЛАССИКА, LVT ЗЕБРА

СИСТЕМА РУЛОННЫХ ШТОР	ВЕС ТКАНИ Г/М²*	ШИРИНА ИЗДЕЛИЯ, М				
		1,5	2,0	2,5	3,0	
32 мм	< 200	3	3	–	–	МАКСИМАЛЬНАЯ ВЫСОТА ИЗДЕЛИЯ, М
	200-320	3	3	–	–	
	> 320	3	2,15	–	–	
45 мм	< 200	3	3	3	3	
	200-320	3	3	3	2,8	
	> 320	3	3	3	1,85	
45+ мм	< 200	3	3	3	3	
	200-320	3	3	3	3	
	> 320	3	3	3	3	

* Типы тканей по весу см. в конце раздела

- Для моделей данного типа подходят следующие типы монтажа: внутри проема, снаружи проема. Для упрощенного монтажа может быть использован монтажный профиль (опция)
- Дополнительная опция: боковая фиксация ткани на тросы, проходящие через боковые отверстия в нижней рейке, с нижним креплением к стене/подоконнику. В изделиях LVT Зебра боковая фиксация не предусмотрена.
- Цвет фурнитуры: белый

Рулонные шторы LVT без кассеты

Управление – пружина

LVT пружина

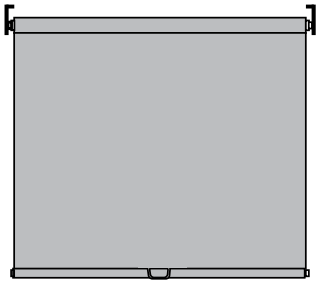

Вид спереди

Вид сбоку с прямой намоткой

Вид сбоку с обратной намоткой

- Рулонные шторы LVT с пружинным механизмом - это свободновисящие модели (крепеж вверху)
- Подъем и опускание тканевого полотна осуществляется посредством пружинного механизма, встроенного в верхнюю намоточную трубу
- Ткань может иметь прямую (рулон невидим) или обратную (рулон видим) намотку
- Фиксация тканевого полотна возможна на любом заданном уровне
- В конструкции данной модели используется намоточная труба 32 мм
- Для моделей данного типа подходят следующие типы монтажа: внутри проема, снаружи проема
- Для упрощенного монтажа может быть использован монтажный профиль
- Дополнительная опция: боковая фиксация ткани на тросы, проходящие через боковые отверстия в нижней рейке, с нижним креплением к стене/подоконнику
- Цвет фурнитуры: белый

ПРЕДЕЛЬНЫЕ РАЗМЕРЫ LVT ПРУЖИНА

СИСТЕМА РУЛОННЫХ ШТОР	ШИРИНА, СМ	МАКСИМ. ВЫСОТА, СМ	МАКСИМ. ПЛОЩАДЬ, М²
32 мм	58 – 63	120	см. диаграмму
	64 – 180	180	

* Типы тканей по весу см. в конце раздела

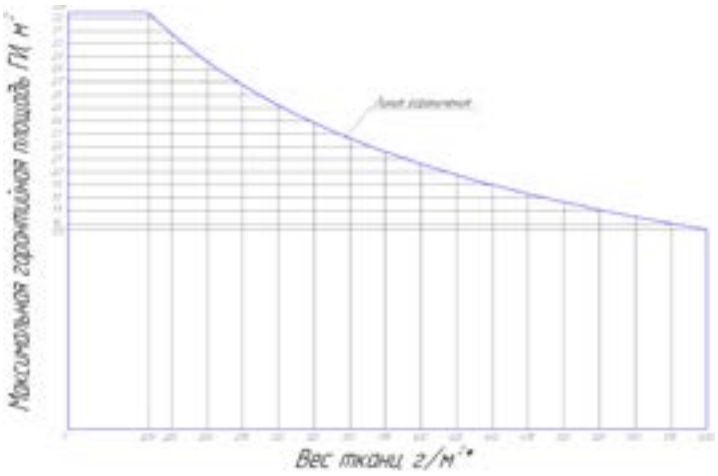

Диаграма 1. Ограничение размеров готового изделия для моделей с пружиной (Пружина 32мм LVT, Пружина кассета LVT)

Гарантийными будут являться те ГИ, параметры которых (вес и площадь) находятся ниже «Линии ограничения».

Рулонные шторы LVT без кассеты

Дистанционное управление

LVT мотор

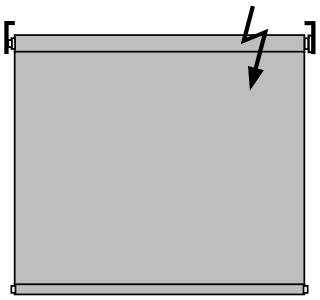

Вид спереди

Вид сбоку с прямой намоткой

Вид сбоку с обратной намоткой

LVT ЗЕБРА мотор

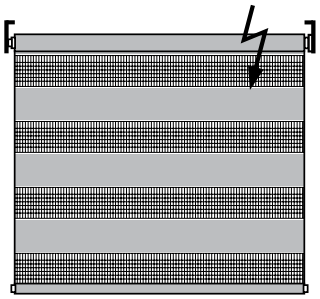

Вид спереди

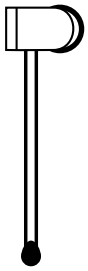

Вид сбоку

- Рулонные шторы LVT с дистанционным управлением - это свободновисящие модели (крепеж вверху)
- Подъем и опускание тканевого полотна осуществляется посредством мотора Somfy Sonesse 30 RTS, встроенного в верхнюю намоточную трубу, и переносного пульта радиоуправления
- Радиоуправление может быть организовано как индивидуальное (для каждой шторы), так и групповое (для нескольких штор). Подробнее см. в разделе Автоматическое управление
- Ткань может иметь прямую (рулон невидим) или обратную (рулон видим) намотку. Фиксация тканевого полотна возможна на любом заданном уровне
- В конструкции данной модели используется намоточная труба 45 мм – стандарт
- Для моделей данного типа подходит монтаж внутри и снаружи проема
- Цвет фурнитуры: белый

ПРЕДЕЛЬНЫЕ ВЫСОТЫ LVT МОТОР, LVT ЗЕБРА МОТОР

СИСТЕМА РУЛОННЫХ ШТОР	ВЕС ТКАНИ Г/М²	ТИП ТКАНИ ПО ВЕСУ*	ШИРИНА, СМ	
			50 - 250	251 - 300
45 мм	≤200	A	300	300
	200-320	B		280
	≥320	C		185

Рулонные шторы LVT без кассеты

Дополнительные опции

БОКОВАЯ ФИКСАЦИЯ 32/45 ММ

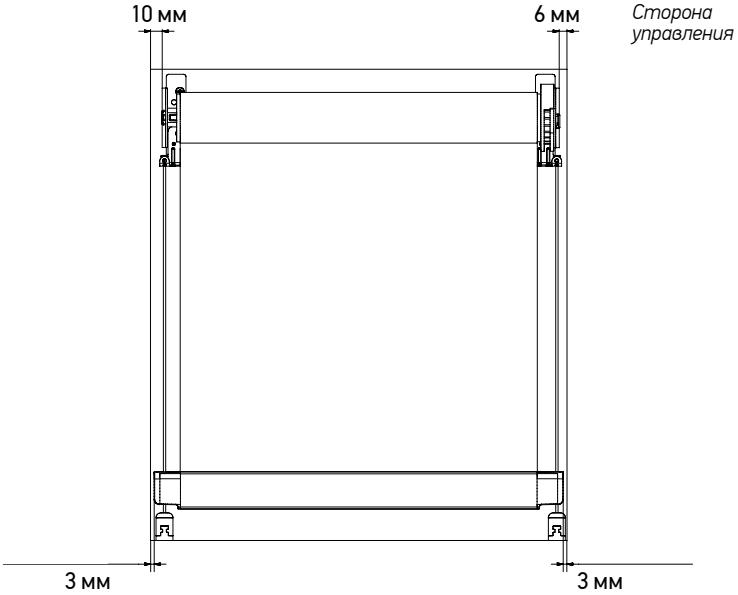

Вид спереди

Фиксация тканевого полотна с обеих сторон на тросики стабилизирует положение изделия в целом и в то же время не препятствует свободному движению шторы вверх/вниз

Дополнительная опция:
Натяжитель цепи

Рекомендации по замерам:
При установке снаружи проема
Ширина шторы = ширина проема + 10 мм

Крепление: стена

Рекомендации по замерам:
При установке внутри проема
Ширина шторы = ширина проема - 16 мм

Крепление: потолок

Вид сбоку

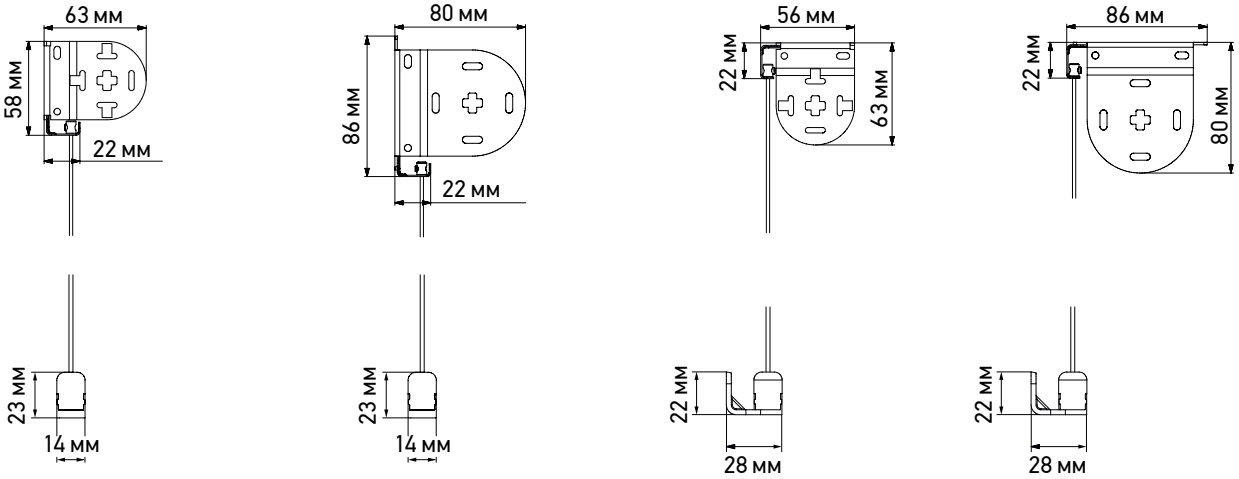

32 мм *45 мм* *32 мм* *45 мм*

Рулонные шторы LVT без кассеты

Дополнительные опции

МОНТАЖНЫЙ ПРОФИЛЬ 32/45 ММ

Монтажный профиль существенно облегчает процесс монтажа изделия и в некоторых случаях помогает устранить проблему верхнего светового зазора

Система 32 / 45 мм

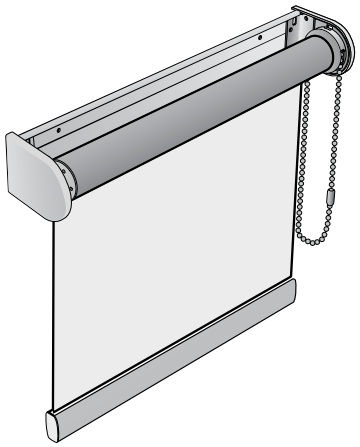

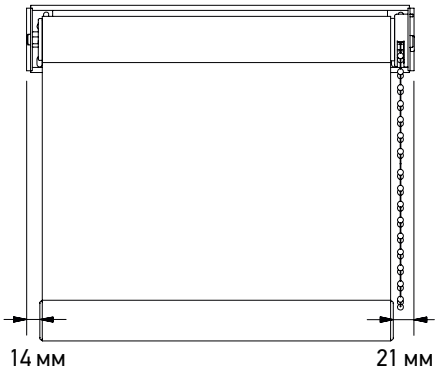

Вид спереди

Крепление: стена

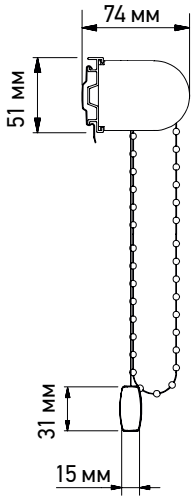

Вид сбоку *32 мм*

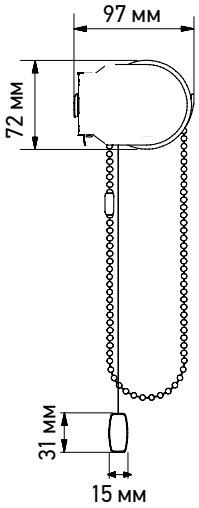

45 мм

Крепление: потолок

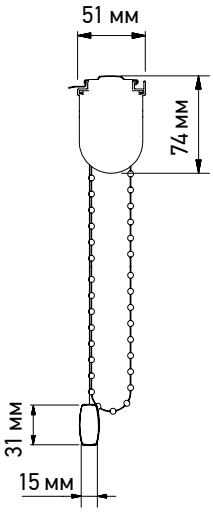

32 мм

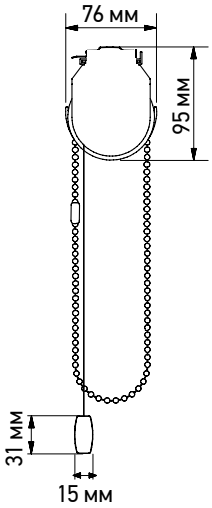

45 мм

КРЕПЕЖНЫЕ ЭЛЕМЕНТЫ

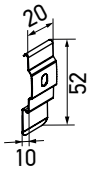

Кронштейн для монтажного профиля

Рулонные шторы LVT без кассеты

Рекомендации по замерам

СНАРУЖИ ОКОННОГО ПРОЕМА

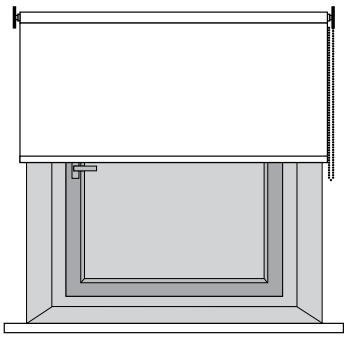

Вид спереди

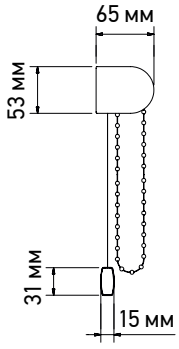

Вид сбоку

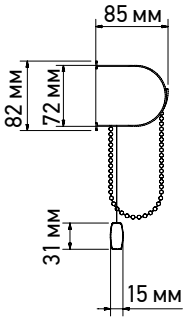

32 мм

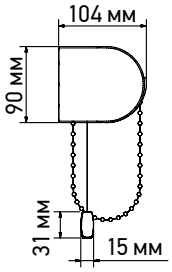

45 мм

45+ мм

Рекомендации по замерам:

Ширина шторы = ширина проема + 15 см *Высота шторы = высота проема + 15 см*

Внимание!

Ширина ткани = ширина шторы – 3.5 см

в бланке заказа рекомендуется указывать «Ширину шторы»

ВНУТРИ ОКОННОГО ПРОЕМА

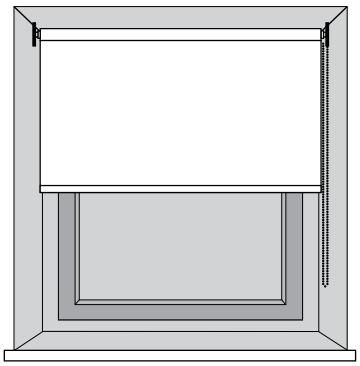

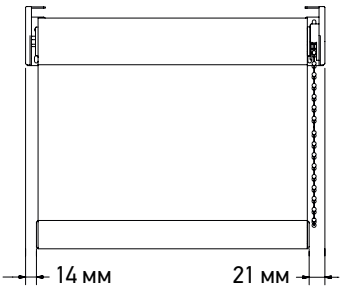

Рекомендации по замерам:

- **Все модели LVT без кассеты, кроме LVT ЗЕБРА**

Ширина шторы = ширина проема - 0.5 см

Высота шторы = высота проема

- **LVT ЗЕБРА**

Ширина шторы = ширина проема - 0.5 см

Высота шторы = высота проема - 1.0 см

Внимание!

Ширина ткани = ширина шторы – 3.5 см

в бланке заказа рекомендуется указывать «Ширину шторы»

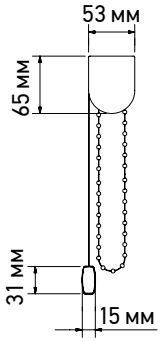

Вид сбоку

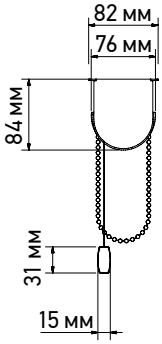

32 мм

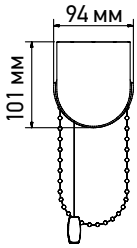

45 мм

45+ мм

КРЕПЕЖНЫЕ ЭЛЕМЕНТЫ ДЛЯ УСТАНОВКИ СНАРУЖИ И ВНУТРИ ОКОННОГО ПРОЕМА

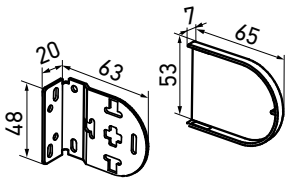

32 мм

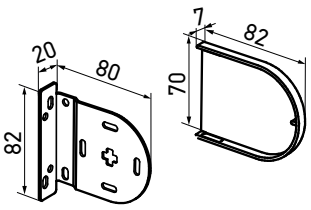

45 мм

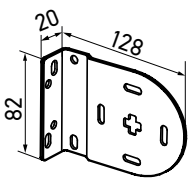

45 мм (удлиненный без крышки)

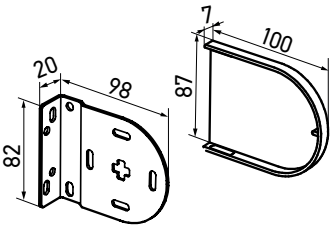

45+ мм

Рулонные шторы LVT без кассеты

Монтажные инструкции

ИНСТРУКЦИЯ ПО УСТАНОВКЕ LVT СТАНДАРТ, LVT ПРУЖИНА, LVT МОТОР

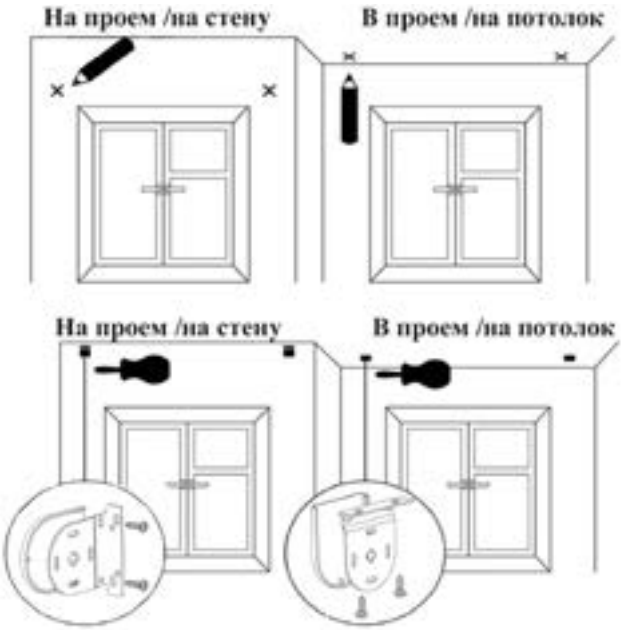

Рис. 1. Разметка и установка кронштейнов

1. Разметить предполагаемые места крепления кронштейнов (Рис. 1), расстояние между которыми зависит от типа размеров в заявке:
• если в заявке дан *размер готового изделия*, то расстояние между кронштейнами = ширине изделия;
• если в заявке дан *размер по ткани*, то расстояние между кронштейнами = ширине изделия +3.5 см.

Рис. 2. Зазор между изделием и проемом

Примечание:
При монтаже изделия с боковой фиксацией в проем необходимо, чтобы между краем изделия и проемом со стороны управления оставался зазор не менее 6 мм, а с д ругой стороны – не менее 9 мм (Рис.2).

Рис. 3. Установка кронштейнов для боковой фиксации

2. Просверлить отверстия под кронштейны, при необходимости вставить дюбели.
Если предусмотрено изделие с боковой фиксацией, то наложить кронштейны для боковой фиксации на обычные кронштейны (Рис.3).
Прикрутить кронштейны саморезами.

Рулонные шторы LVT без кассеты

Монтажные инструкции

Пункты 4-9 предназначены только для монтажа изделий с боковой фиксацией (Рис.4):

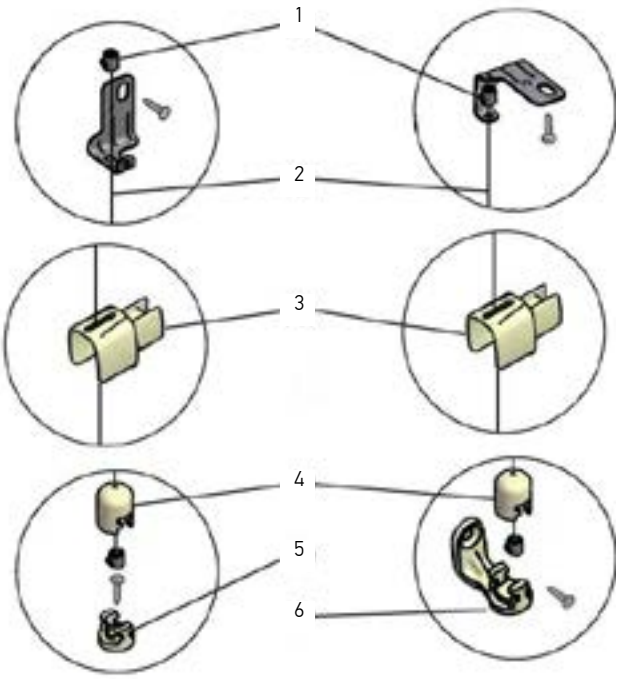

Рис. 4. Установка боковой фиксации

a) пол / потолок *b) стена*

4. Установить фиксатор (1) на один конец троса (2) и закрутить винт. Вставить свободный конец троса в паз кронштейна для боковой фиксации и продеть его до конца. Повторить эту же операцию со вторым тросом.

5. Продеть тросы через крышки (3) в нижней рейке с обеих сторон.

6. Установить фиксаторы на нижние концы троса, закрутить винты.

7. В зависимости от места монтажа боковой фиксации:

a) при монтаже на пол/потолок разметить предполагаемые места установки опор (5) для боковой фиксации;

b) при монтаже на стену разметить предполагаемые места установки опор-кронштейнов (6) для боковой фиксации.

8. Просверлить отверстия под опоры, при необходимости вставить дюбели. Прикрутить опоры саморезами.

9. Вставить фиксаторы в крышки опор (4), крышки опор вставить в опоры.

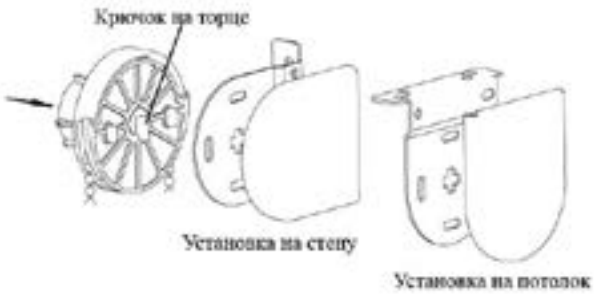

Рис. 5. Установка изделия в кронштейны

10. Вставить трубу в кронштейн со стороны управления таким образом, чтобы крючок на торце был направлен вертикально вниз (Рис.5).

11. Проверить работоспособность изделия путем опускания и поднятия полотна.

Полотно ткани при поднятии/опускании не должно касаться окружающих предметов!

Рулонные шторы LVT без кассеты

Монтажные инструкции

ИНСТРУКЦИЯ ПО УСТАНОВКЕ МОДЕЛЕЙ LVT С МОНТАЖНЫМ ПРОФИЛЕМ, LVT ЗЕБРА

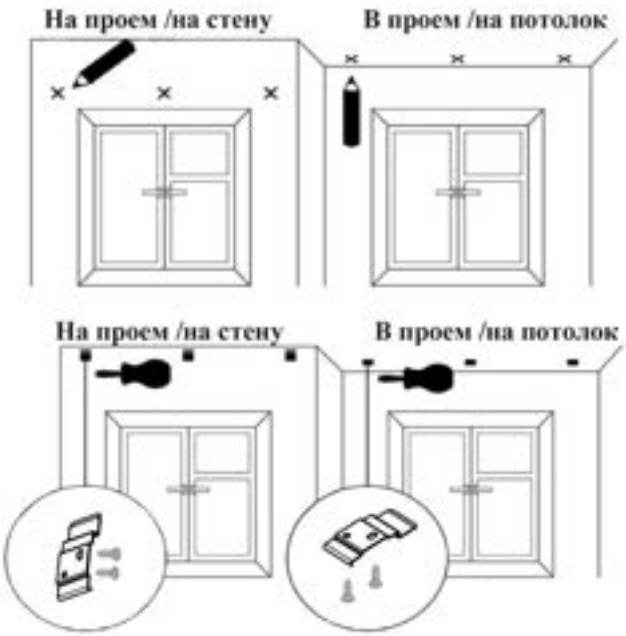

Рис. 6. Пример установки штор LVT с монтажным профилем на 3 кронштейна

1. Разметить предполагаемые места крепления кронштейнов. Количество кронштейнов зависит от ширины изделия. Крайние кронштейны рекомендуется устанавливать максимально близко к краям.

2. Просверлить отверстия. При необходимости использовать дюбели.

3. Прикрутить 2 саморезами каждый кронштейн.

4. Вставить изделие в кронштейны.

5. Проверить работоспособность изделия путем опускания и поднятия полотна.

Полотно ткани при поднятии/опускании не должно касаться окружающих предметов!

Кассетные рулонные шторы LVT

Система 32 мм

LVT кассета

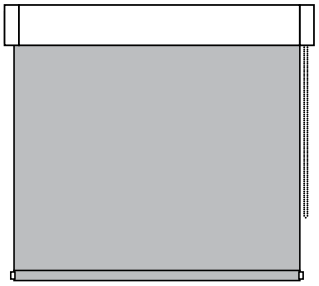

LVT кассета ЗЕБРА

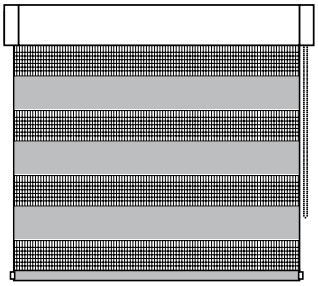

LVT кассета пружина

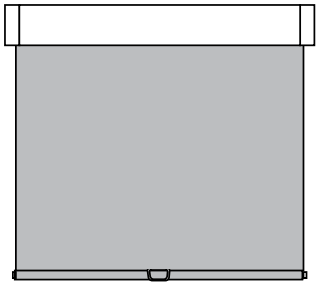

Система 45 мм

LVT кассета

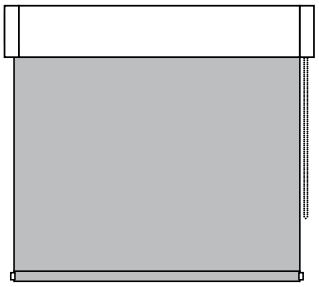

LVT кассета ЗЕБРА

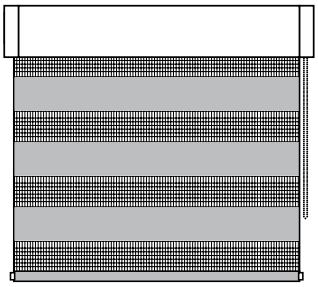

LVT кассета мотор

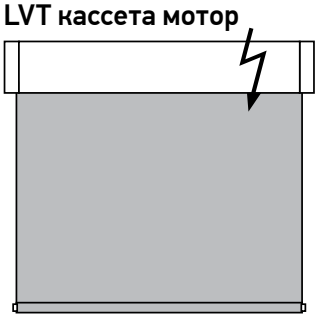

LVT кассета ЗЕБРА мотор

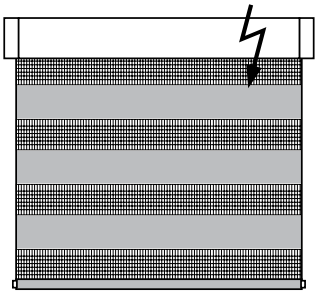

- Кассетные рулонные шторы LVT - это свободновисящие модели (крепеж вверху)
- Возможные варианты управления:
  - цепь (LVT кассета, LVT кассета Зебра; 32/45 мм);
  - пружинный механизм (LVT кассета пружина; 32 мм);
  - мотор Somfy Sonesse (LVT кассета мотор, LVT кассета Зебра мотор; 45 мм).

- **Предельные размеры кассетных рулонных штор аналогичны предельным размерам моделей штор без кассеты соответствующего типа управления.**

- Ткань может иметь прямую (рулон невидим) или обратную (рулон видим) намотку.
- Фиксация тканевого полотна возможна на любом заданном уровне.
- Для моделей данного типа подходит монтаж внутри и снаружи проема
- Цвет фурнитуры: белый
- Дополнительная опция: тканевая вставка на лицевую сторону кассеты

Кассетные рулонные шторы LVT

Рекомендации по замерам

СНАРУЖИ ОКОННОГО ПРОЕМА

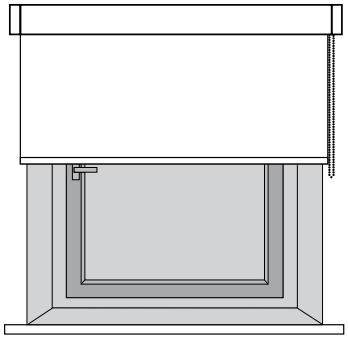

Вид спереди

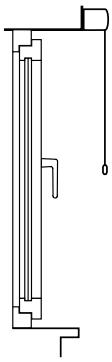

Вид сбоку прямая намотка

Рекомендации по замерам:

Ширина шторы = ширина проема + 15 см

Высота шторы = высота проема + 15 см

Внимание!

Ширина ткани = ширина шторы – 3,2 см !

*В бланке заказа указывается **«Ширина шторы»***

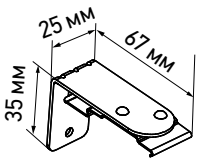

Кронштейн стеновой кассеты 32

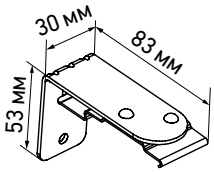

Кронштейн стеновой кассеты 45

ВНУТРИ ОКОННОГО ПРОЕМА

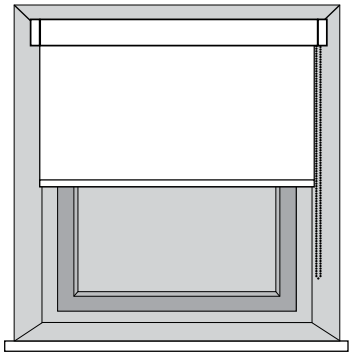

Вид спереди

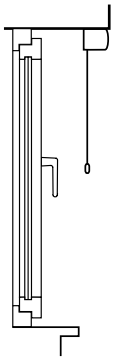

Вид сбоку обратная намотка

Рекомендации по замерам:

• Все модели кассетных штор LVT, кроме LVT кассета ЗЕБРА

Ширина шторы = ширина проема - 0.5 см

Высота шторы = высота проема

• LVT кассета ЗЕБРА

Ширина шторы = ширина проема - 0.5 см

Высота шторы = высота проема - 1.0 см (LVT ЗЕБРА)

Внимание!

Ширина ткани = ширина шторы – 3.2 см

*В бланке заказа указывается **«Ширина шторы»***

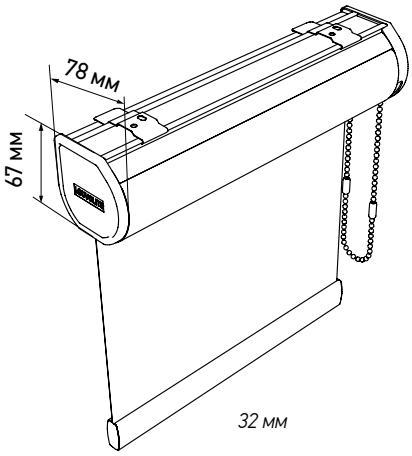

32 мм

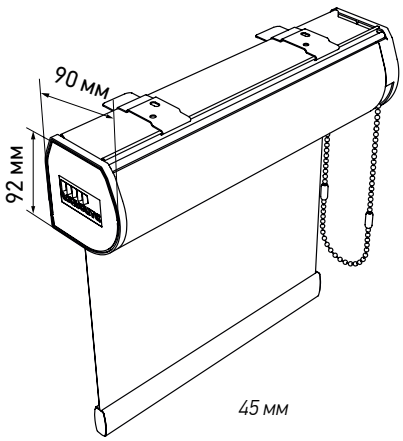

45 мм

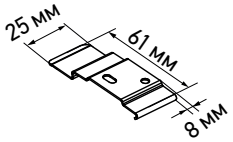

Кронштейн потолочный кассеты 32

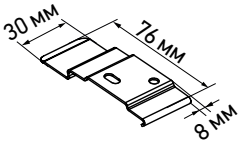

Кронштейн потолочный кассеты 45

Кассетные рулонные шторы LVT

Монтажные инструкции

ИНСТРУКЦИЯ ПО УСТАНОВКЕ LVT КАССЕТА, LVT КАССЕТА ПРУЖИНА, LVT КАССЕТА ЗЕБРА

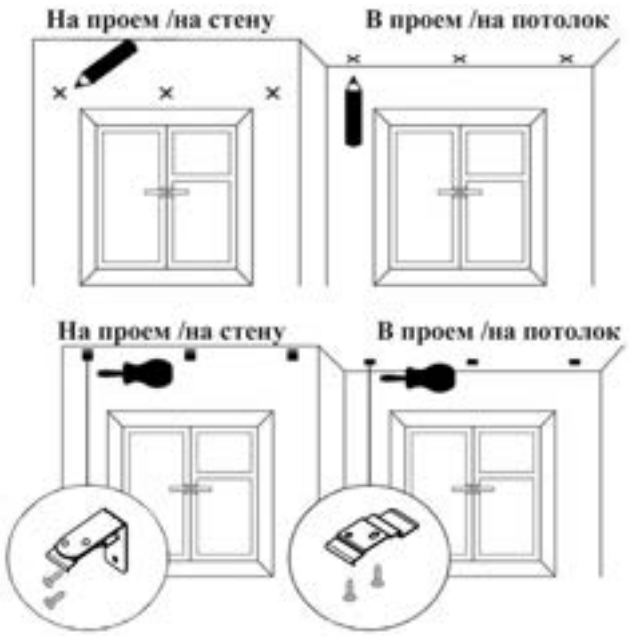

Рис. 7. Пример установки кассетных штор LVT на 3 кронштейна

1. Разметить предполагаемые места крепления кронштейнов. Количество кронштейнов зависит от ширины изделия. Крайние кронштейны рекомендуется устанавливать максимально близко к краям.

2. Просверлить отверстия. При необходимости использовать дюбели.

3. Прикрутить 2 саморезами каждый кронштейн.

4. Вставить изделие в кронштейны.

5. Проверить работоспособность изделия путем опускания и поднятия полотна.

Полотно ткани при поднятии/опускании не должно касаться окружающих предметов!

Рулонные шторы LVT. Композиции

ДЕНЬ-НОЧЬ (45 ММ)

Двойной кронштейн позволяет установить параллельно 2 изделия с автономным управлением и использовать ткани разной плотности, текстуры, цвета

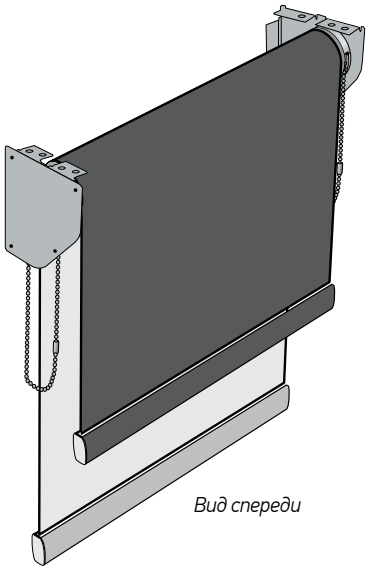

Вид спереди

Управление каждой шторы располагается на противоположной по отношению друг к другу стороне.

Рулон передней шторы (дальше от окна) всегда невидим, рулон дальней шторы (ближе к окну) может быть видим или невидим.

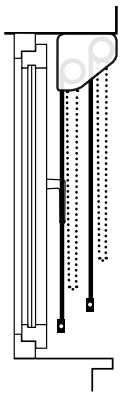

Внутри проема
Вид сбоку, крепление: потолок

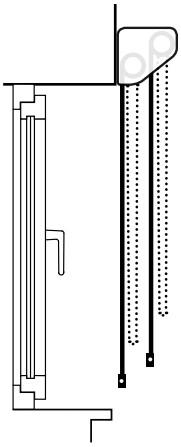

Снаружи проема
Вид сбоку, крепление: стена

Рекомендации по замерам:

Снаружи проема:
Ширина шторы 1 = Ширина проема + 15 см
Ширина шторы 2 = Ширина проема + 15 см
Высота шторы 1 = Высота проема +15 см
Высота шторы 2 = Высота проема +15 см

Внутри проема:
Ширина шторы 1 = Ширина проема – 0.5 см
Ширина шторы 2 = Ширина проема – 0.5 см
Высота шторы 1 = Высота проема
Высота шторы 2 = Высота проема

Внимание!
Ширина ткани каждой шторы =
А) Ширина шторы – 35 мм («День-ночь» с ручным управлением);
Б) Ширина шторы – 49 мм («День-ночь» с электроуправлением)

КРЕПЕЖНЫЕ ЭЛЕМЕНТЫ

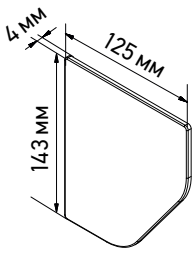

Крышка двойного кронштейна 45

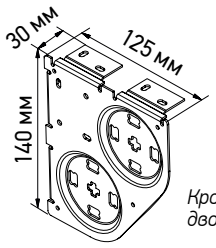

Кронштейн двойной 45

Рулонные шторы LVT. Композиции

ИНСТРУКЦИЯ ПО УСТАНОВКЕ LVT «ДЕНЬ-НОЧЬ»

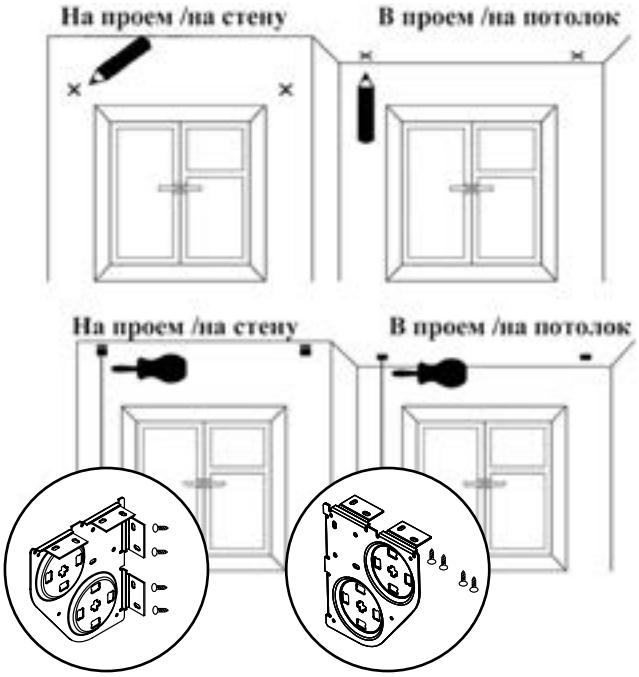

Рис. 1.

Внимание!
Для модели «День-ночь» всегда дан размер готового изделия. При монтаже изделия кронштейн с крышкой с надписью RH на крышке должен быть установлен справа, а с надписью LH – слева.

1. Разметить предполагаемые места крепления кронштейнов (Рис. 1), расстояние между которыми зависит от типа размеров в заявке:
• если в заявке дан **размер готового изделия**, то расстояние между кронштейнами равно ширине изделия;
• если в заявке дан **размер по ткани**, то расстояние между кронштейнами = ширина изделия + 3.5 см.

2. Просверлить отверстия под кронштейны, при необходимости вставить дюбели.
Прикрутить кронштейны саморезами.

3. Прежде всего, установить то изделие, которое будет находиться сзади, ближе к окну. Вставить его в *нижнее* отверстие двойного кронштейна со стороны управления таким образом, чтобы крючок на торце был направлен вертикально вниз (Рис. 2). Вставить изделие в нижнее отверстие второго двойного кронштейна с другой стороны.

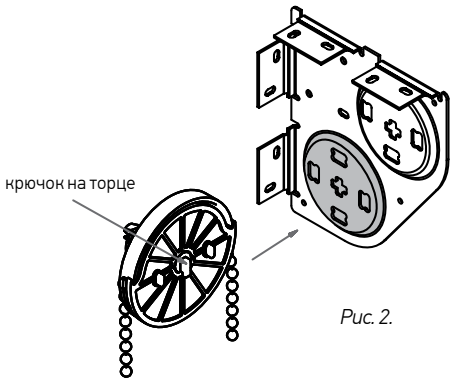

Рис. 2.

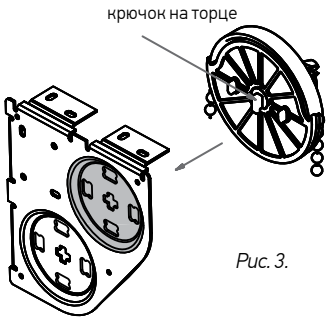

Рис. 3.

4. Установить второе изделие, которое будет находиться впереди, дальше от окна. Вставить его в верхнее отверстие двойного кронштейна со стороны управления таким образом, чтобы крючок на торце был направлен вертикально вниз (Рис. 3). Вставить изделие в верхнее отверстие второго двойного кронштейна с другой стороны.

5. Проверить работоспособность изделий путем опускания и поднятия полотна.

Полотно ткани при поднятии/опускании не должно касаться окружающих предметов!

Рулонные шторы LVT. Композиции

«2 В 1» С РАЗДЕЛЬНЫМ УПРАВЛЕНИЕМ (45 ММ)

Объединение 2-х изделий штор с помощью промежуточного кронштейна позволяет закрыть большие оконные/дверные секции и сохранить автономное управление каждой шторой.

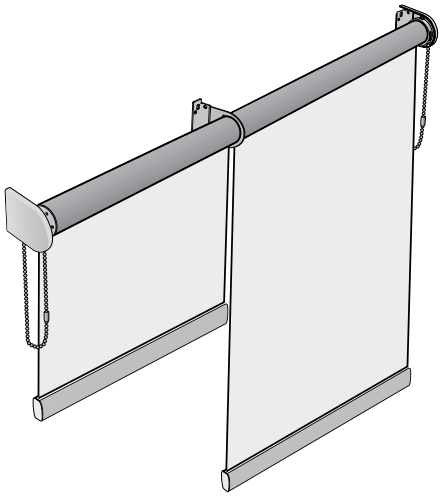

- *Максимальная ширина композиции – 6 м.*
- *Управление индивидуальное располагается с внешней стороны каждого изделия.*
- *Зазор между полотнами штор составляет около 1,5 см.*

Рекомендации по замерам (размеры для заявки*)**:**

Ш1, Ш2 – ширины, замеряемые от краев проема до линии стыка; В1, В2 – высоты для каждой шторы.

Снаружи проема:
Ширина шторы 1 = Ш1 + 8 см
Ширина шторы 2 = Ш2 + 8 см
Высота шторы 1 = В1 + 10... 15 см
Высота шторы 2 = В2 + 10... 15 см

Внутри проема:
Замеры по ширине следует снимать не менее чем в 3-х местах и выбирать наименьшие; если откосы проема расположены под углом, замер производить в месте, где предполагается установка композиции.

Ширина шторы 1 = Ш1
Ширина шторы 2 = Ш2
Высота шторы 1 = В1
Высота шторы 2 = В2

* Могут быть скорректированы в зависимости от конфигураций проема и пространства вокруг него.

** Выбирается произвольно (например, на импосте) таким образом, чтобы слева или справа от нее было не менее 1,5 см для установки кронштейна.

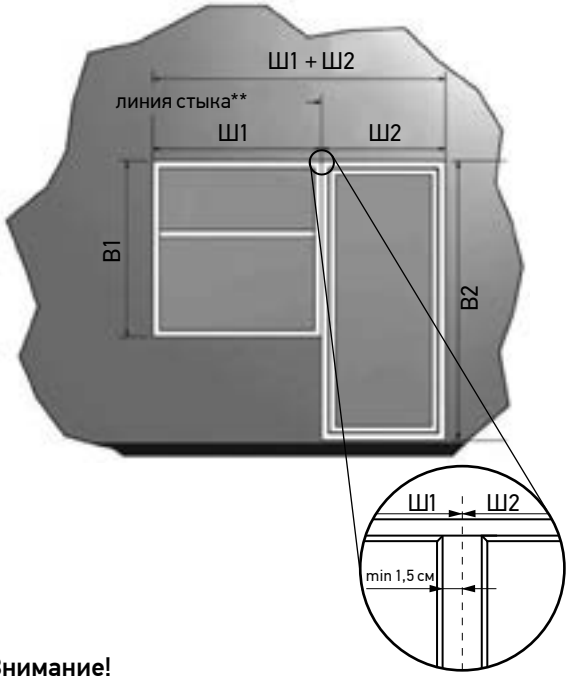

Внимание!
Полученные размеры для каждого изделия необходимо проверить по таблице предельных размеров LVT классика.

Ширина ткани 1, 2 = Ширина шторы 1, 2 – 2,8 см
Зазор со стороны управления – 2,1 см
Зазор с противоположной стороны – 0,7 см

КРЕПЕЖНЫЕ ЭЛЕМЕНТЫ

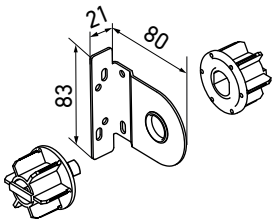

Кронштейн промежуточный 45

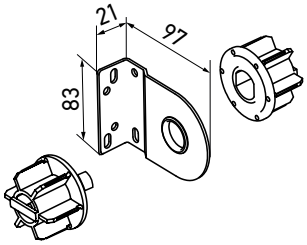

Кронштейн промежуточный 45+

Рулонные шторы LVT. Композиции

ИНСТРУКЦИЯ ПО УСТАНОВКЕ LVT «2 В 1» С РАЗДЕЛЬНЫМ УПРАВЛЕНИЕМ

Внимание! Композицию «2 в 1» с раздельным управлением следует устанавливать справа налево, а демонтировать слева направо.

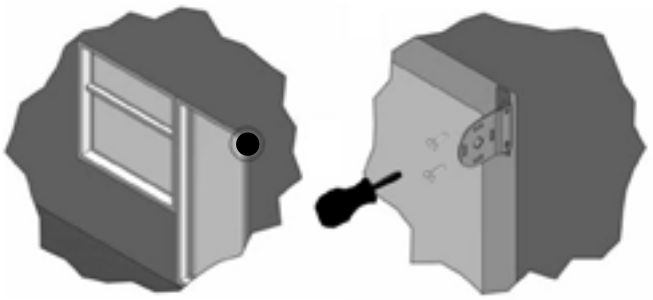

1. Разметить предполагаемые места установки кронштейнов, расстояние между которыми является
шириной готового изделия.
Прежде всего, установить правый кронштейн, используя 2 самореза, при необходимости использовать дюбели.

2. Место установки промежуточного кронштейна отметить таким образом, чтобы его наружная сторона оказалась на линии пересечения, до которой велись измерения при замере (см. стр. 4.26).
Установить промежуточный кронштейн.

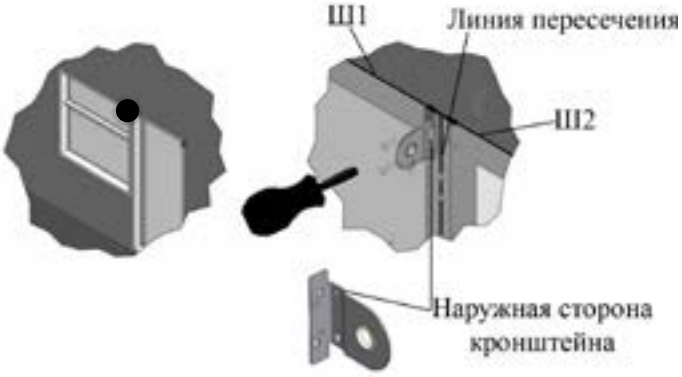

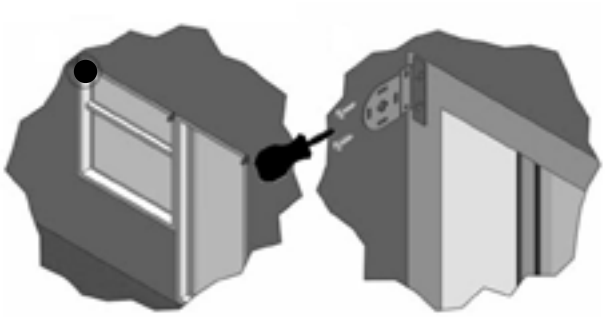

3. Установить левый крайний кронштейн

5. Установить левое изделие в левый кронштейн таким образом, чтобы крючок на торце был направлен вертикально вниз (аналогично установке правого изделия).

6. Нажать на торец оси правого изделия, вставить левое изделие до щелчка, с которым ось правого изделия встанет в отверстие в левом изделии.

7. Проверить работоспособность изделия путем опускания и поднятия полотна. Полотна двух изделий должны подниматься и опускаться синхронно.
Полотно ткани при поднятии/опускании не должно касаться окружающих предметов!

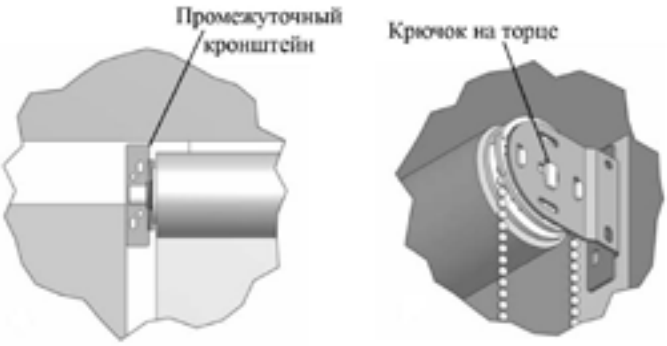

Рулонные шторы LVT. Композиции

«2 В 1» С ЕДИНЫМ УПРАВЛЕНИЕМ (45 ММ)

Объединение 2-х изделий штор с единым управлением с помощью соединительного кронштейна позволяет закрыть большие оконные секции до 6 м шириной. Оба изделия поднимаются и опускаются синхронно.

- *Максимальная ширина композиции – 6 м.*
- *Ткань на обоих изделиях должна быть одного наименования (допускаются разные цвета).*
- *Управление (цепь) располагается с внешней стороны одного из изделий.*
- *Зазор между полотнами штор составляет около 1,5 см.*
- *1 – изделие, рядом с которым расположено управление; 2 – изделие без управления.*

Рекомендации по замерам (размеры для заявки*)**:**

Ш1, Ш2 – ширины, замеряемые от краев проема до линии стыка;
В – высота проема.

Снаружи проема:
Ширина шторы 1 = Ш1 + 8 см
Ширина шторы 2 = Ш2 + 8 см
Высота штор = В + 10... 15 см

Внутри проема:
Замеры по ширине следует снимать не менее чем в 3-х местах и выбирать наименьшие; если откосы проема расположены под углом, замер производить в месте, где предполагается установка композиции.

Ширина шторы 1 = Ш1
Ширина шторы 2 = Ш2
Высота штор = В

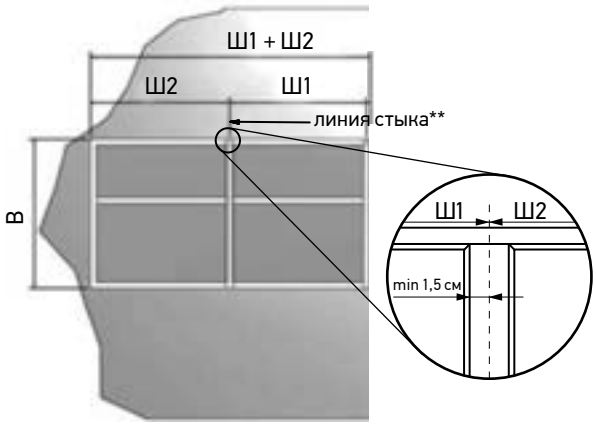

Внимание!
Полученные размеры для каждого изделия необходимо проверить по таблице предельных размеров LVT классика.

Ширина ткани 1 = Ширина шторы 1 – 2, 8 см
Ширина ткани 2 = Ширина шторы 2 – 1,6 см

* Могут быть скорректированы в зависимости от конфигураций проема и пространства вокруг него.

** Выбирается произвольно (например, на импосте) таким образом, чтобы слева или справа от нее было не менее 1,5 см для установки кронштейна.

КРЕПЕЖНЫЕ ЭЛЕМЕНТЫ

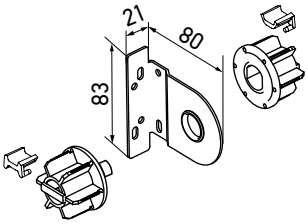

Кронштейн соединительный 45

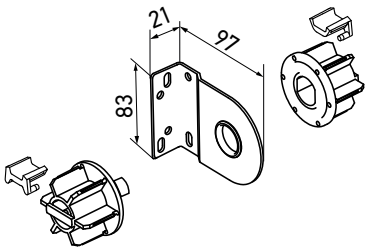

Кронштейн соединительный 45+

Рулонные шторы LVT. Композиции

«3 В 1» С ЕДИНЫМ УПРАВЛЕНИЕМ (45 ММ)

Объединение 3-х изделий штор с единым управлением с помощью соединительных кронштейнов позволяет закрыть большие оконные секции до 7 м шириной. Все изделия поднимаются и опускаются синхронно.

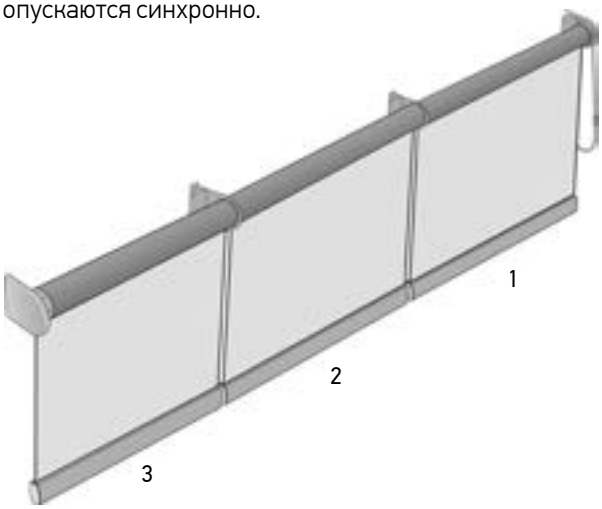

- *Максимальная ширина композиции – 7 м.*
- *Ткань на всех изделиях должна быть одного наименования (допускаются разные цвета).*
- *Управление (цепь) располагается с внешней стороны одного из изделий.*
- *Зазор между полотнами штор составляет около 1,5 см.*
- *1 – изделие, рядом с которым расположено управление;*
  2 – среднее изделие без управления;
  3 – крайнее изделие без управления.
- *Дополнительная опция: MONO + DOUBLE позволяет добавить единое управление для штор 2 и 3, либо для шторы 3.*

Рекомендации по замерам (размеры для заявки*)**:**

Ш1, Ш2 – ширины, замеряемые от краев проема до линий стыка;
Ш3 – ширина, замеряемая между линиями стыка;
В – высота проема.

Снаружи проема:
Ширина шторы 1 = Ш1 + 8 см
Ширина шторы 2 = Ш2
Ширина шторы 3 = Ш3 + 8 см
Высота штор = В + 10... 15 см

Внутри проема
Замеры по ширине следует снимать не менее чем в 3-х местах и выбирать наименьшие; если откосы проема расположены под углом, замер производить в месте, где предполагается установка композиции.

Ширина шторы 1 = Ш1
Ширина шторы 2 = Ш2
Ширина шторы 3 = Ш3
Высота штор = В

Внимание!
Полученные размеры для каждого изделия необходимо проверить по таблице предельных размеров LVT классика.

Ширина ткани 1 = Ширина шторы 1 – 2,8 см
Ширина ткани 2 = Ширина шторы 2 – 1,0 см
Ширина ткани 3 = Ширина шторы 3 – 1,6 см

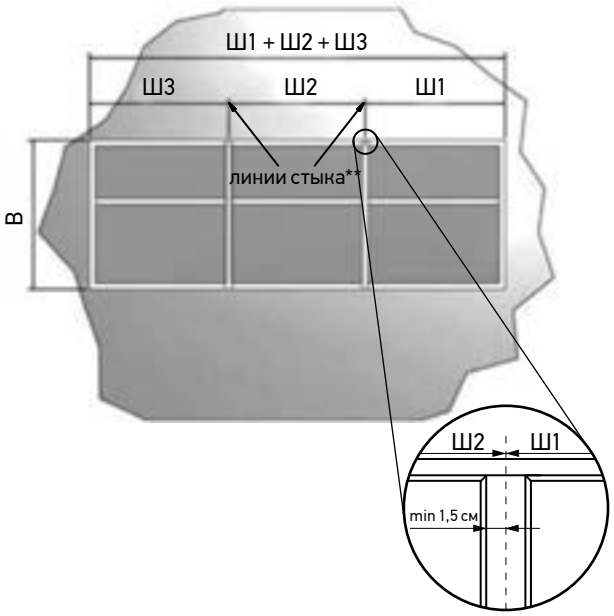

* Могут быть скорректированы в зависимости от конфигураций проема и пространства вокруг него.

** Выбирается произвольно (например, на импосте) таким образом, чтобы слева или справа от них было не менее 1,5 см для установки кронштейнов.

Рулонные шторы LVT. Композиции

ИНСТРУКЦИЯ ПО УСТАНОВКЕ LVT «2 В 1», «3 В 1» С ЕДИНЫМ УПРАВЛЕНИЕМ

Внимание! Композиции «2 в 1», «3 в 1» с единым управлением следует устанавливать со стороны управления, а демонтировать с противоположной стороны.

Примечание: Пункты инструкции, отмеченные «*», относятся только к модели «3 в 1».

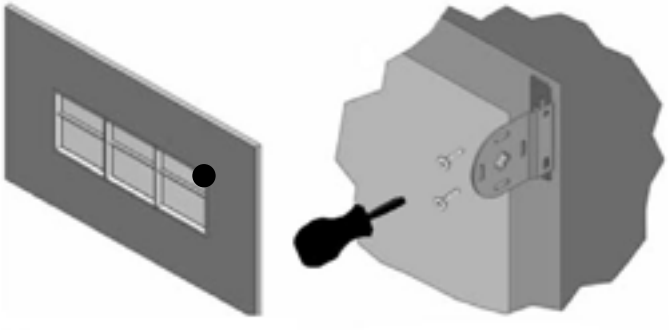

1. Разметить предполагаемые места установки кронштейнов, расстояние между которыми является шириной готового изделия.
Прежде всего, установить крайний кронштейн со стороны управления (в данном примере – правый), используя 2 самореза, при необходимости использовать дюбели.

2. Место установки соединительных кронштейнов отмечать таким образом, чтобы их наружная сторона оказалась на линии пересечения, до которой велись измерения при замере (см. стр. 4.29).
Установить соединительный кронштейн, следующий по порядку за тем, что был установлен ранее.

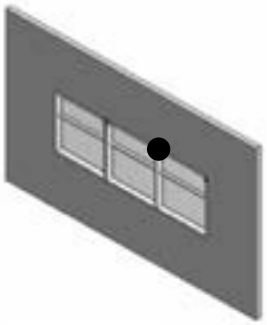

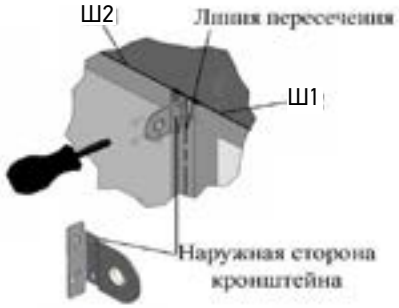

3*. Установить следующий соединительный кронштейн.

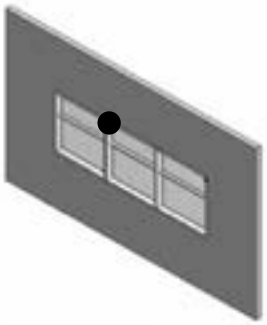

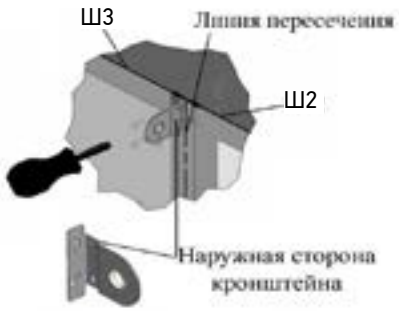

Рулонные шторы LVT. Композиции

ИНСТРУКЦИЯ ПО УСТАНОВКЕ LVT «2 В 1», «3 В 1» С ЕДИНЫМ УПРАВЛЕНИЕМ

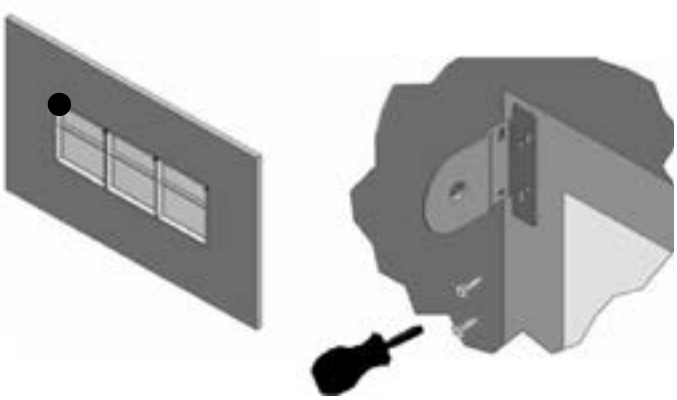

4. Установить левый крайний кронштейн (без управления).

5. Вставить правое изделие сначала в соединительный кронштейн слева от него (1), а затем - в крайний правый кронштейн таким образом, чтобы крючок на торце изделия (со стороны управления) был направлен вертикально вниз(2).

6*. Вставить среднее изделие в соединительный кронштейн слева от него (3). Затем нажать противоположным концом на торец оси правого изделия (4). Вставить среднее изделие до щелчка, в результате чего ось правого изделия встанет в отверстие среднего изделия. Убедиться в том, что нижние края изделий находятся на одном уровне.

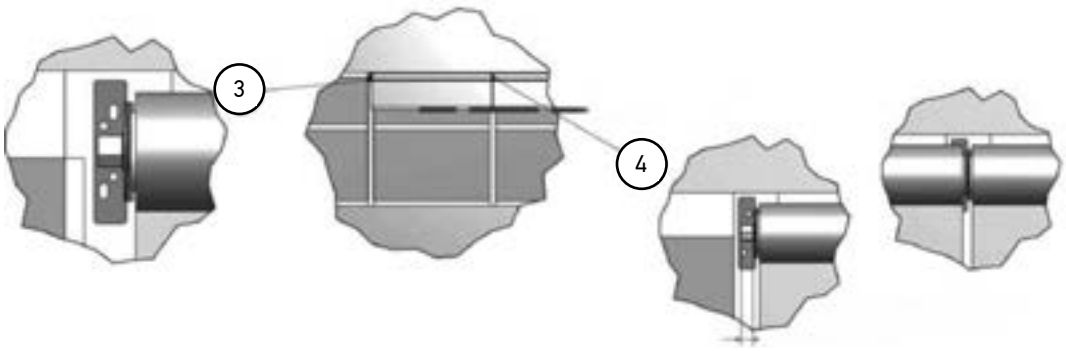

Рулонные шторы LVT. Композиции

ИНСТРУКЦИЯ ПО УСТАНОВКЕ LVT «2 В 1», «3 В 1» С ЕДИНЫМ УПРАВЛЕНИЕМ

7. Вставить левое изделие в левый кронштейн (5). Затем нажать противоположным концом на торец оси изделия, находящегося справа от него (6). Вставить левое изделие до щелчка, с которым ось соседнего изделия встанет в отверстие в левом изделии. Убедиться, что нижние края всех изделий находятся на одном уровне.

8. Проверить работоспособность изделия путем опускания и поднятия полотна. Полотна трех изделий должны подниматься и опускаться синхронно.
Полотно ткани при поднятии/опускании не должно касаться окружающих предметов!

9. Если нижние края одного или двух полотен ткани в крайнем верхнем положении висят ниже, чем оставшееся, то в таком случае следует произвести регулировку. Для этого полностью размотать изделия до того момента, пока не будет видна труба. На трубы изделий, которые висели ниже в смотанном состоянии, наклеить полосу малярного скотча на всю длину трубы. Затем поднять полотна. Если изделия все ещё висят неровно, то повторять операцию по наклеиванию скотча до тех пор, пока нижние края изделий не будут находиться на одном уровне в крайнем верхнем положении.

Примечания:
1. допустимая разница высот соседних изделий составляет 2 мм;
2. при демонтаже начинать всегда изделия дальнего от изделия с управлением, затем снимать среднее и т.д.

ПРЕДЕЛЬНЫЕ ВЫСОТЫ КОМПОЗИЦИЙ «2 В 1» И «3 В 1» (М)

ВЕС ТКАНИ, Г/М2	ВЕС ТКАНИ Г/М2	ШИРИНА КОМПОЗИЦИИ ИЗ 2-Х ИЗДЕЛИЙ, М (3.0 - 6.0 М)					ШИРИНА КОМПОЗИЦИИ ИЗ 3-Х ИЗДЕЛИЙ, М (6.0 – 7.0 М)		
		< 3.5	< 4.0	< 4.5	< 5.0	< 5.5	< 6.0	< 6.5	< 7.0
≤200	A	3.0	3.0	3.0	3.0	3.0	3.0	3.0	3.0
200 - 320	B	3.0	3.0	3.0	3.0	3.0	2.0	2.0	1.5
≥320	C	2.75	2.5	2.0	2.0	2.0	1.5	1.5	1.5

Рулонные шторы LVT

ПРАВИЛА ЭКСПЛУАТАЦИИ

• Подъем и опускание полотна ткани осуществляется с помощью цепочки управления. Фиксация нижней планки на любом уровне происходит автоматически. Если изделие оснащено пружиной, то подъем полотна осуществляется за счет пружины. Для опускания или поднятия полотна необходимо немного сдвинуть вниз ткань за ручку и двигать в нужном направлении. Если ручку отпустить, то полотно поднимется и автоматически остановится вверху. Для фиксации полотна на любом уровне немного сдвинуть ткань вниз и вверх.

• Изделие предназначено для установки только внутри помещений с относительной влажностью воздуха не более 70% и с плюсовой температурой.

• Необходимо избегать любого механического воздействия на полотно и другие комплектующие, а также попадания грязи на полотно ткани.

• Допускается сухая чистка полотна ткани мягкой щеткой или пылесосом.

• Не допускается резкий подъем и опускание полотна.

• Не допускается опускать полотно ниже высоты изделия при оснащении его пружиной.

• Не допускается самостоятельный ремонт изделия клиентом.

• Не допускается эксплуатация изделия со снятыми или переустановленными на большую высоту ограничителями цепи.

КАССЕТНЫЕ РУЛОННЫЕ СИСТЕМЫ UNI

UNI 1
UNI 2

UNI 1 ЗЕБРА
UNI 2 ЗЕБРА

КАССЕТНЫЕ РУЛОННЫЕ ШТОРЫ

Управление – цепь

Рулонные шторы марки Amilux® с данным типом управления предназначены для установки на вертикальные и поворотно-откидные окна ПВХ с углом наклона 0-15°.

- UNI 1, UNI 1 ЗЕБРА, и UNI 2, UNI 2 ЗЕБРА - модели, в конструкцию которых входит одинаковый декоративный короб, но отличные по форме боковые направляющие:
  UNI 1, UNI 1 ЗЕБРА- Плоская направляющая (рис. 1; рис. 1а)
  UNI 2, UNI 2 ЗЕБРА – С-образная направляющая (рис. 2; рис. 2а)
- Подъем и опускание тканевого полотна осуществляется посредством шариковой цепи управления, проходящей через блок управления барабанного типа, который может располагаться слева или справа в верхней намоточной трубе.
- Фиксация тканевого полотна возможна на любом заданном уровне.
- В конструкции моделей с данным типом управления используется алюминиевая намоточная труба диаметром 19 мм
- Для моделей данного типа возможен монтаж на раму различными способами:
  Сверление
  Приклеивание на скотч
- Цвет фурнитуры: белый, серебро, коричневый, светлый дуб, золотой дуб, махагони.

UNI 1

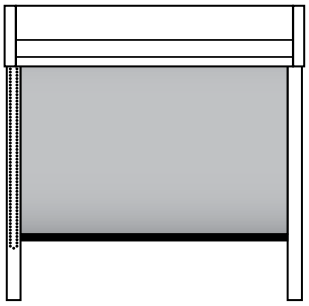

(рис. 1)
Для окон ПВХ с прямоугольным штапиком и глубиной от 14 м

UNI 1 ЗЕБРА

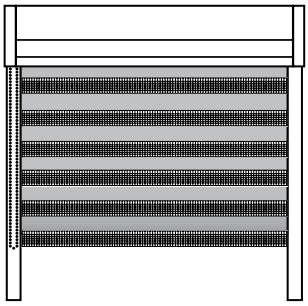

(рис. 1а)
Для окон ПВХ с прямоугольным штапиком и глубиной от 14 мм

UNI 2

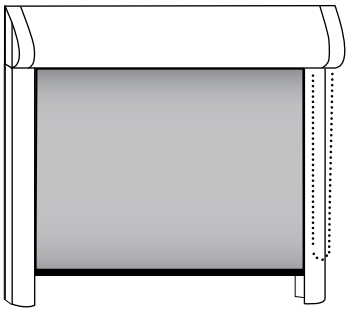

(рис. 2)
Для окон ПВХ с любой глубиной и формой штапика (кроме выступающего)

UNI 2 ЗЕБРА

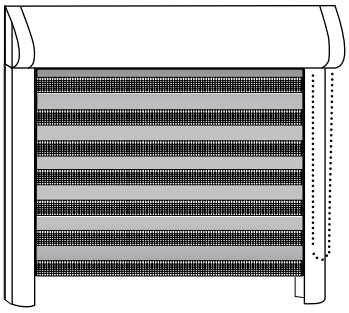

(рис. 2а)
Для окон ПВХ с любой глубиной и формой штапика (кроме выступающего)

Модель, тип ткани	Ширина, см		Высота, см		Длина управления
	Мин.	Макс.	Мин.	Макс.	
UNI 1, UNI2 Стандартная ткань	35	150	40	240*	Не менее 2/3 высоты изделия
UNI 1 ЗЕБРА, UNI 2 ЗЕБРА		140		230*	см. таблицу**

** Предельная высота шторы зависит от толщины ткани*

*** Высоту управления можно выбрать любую из представленных в таблице*

ДЛИНА УПРАВЛЕНИЯ ОТ ВЫСОТЫ ИЗДЕЛИЯ (ПО УМОЛЧАНИЮ)

Высота изделия, м	Высота управления, м
До 0,7	0,4
0,701...0,9	0,6
0,901...1,1	0,8
1,101...1,3	1,0
1,301...1,6	1,2
1,601...1,8	1,4
1,801...2,1	1,6
2,101...2,3	1,8
–	2,0

КАССЕТНЫЕ РУЛОННЫЕ ШТОРЫ UNI 2

Управление – пружина/ручка

Рулонные шторы марки Amilux® с данным типом управления предназначены для установки на вертикальные, поворотно-откидные, мансардные и потолочные окна ПВХ с любым углом наклона.

- Это модель UNI 2 в декоративном коробе и С-образными направляющими.
- Модель UNI 2 можно устанавливать на окна ПВХ с любой глубиной и формой штапиков, кроме выступающего.
- Подъем и опускание тканевого полотна осуществляется при помощи ручки, установленной посередине нижней планки. Пружинный механизм, встроенный в верхнюю намоточную трубу обеспечивает постоянное натяжение ткани.
- Фиксация тканевого полотна возможна на любом заданном уровне. Для опускания тканевого полотна необходимо повернуть ручку управления и потянуть вниз. Затем, не отпуская ручку, следует повернуть ее вверх для фиксации положения тканевого полотна на заданном уровне.
- В конструкции моделей с данным типом управления используется стальная намоточная труба 25 мм.
- Дополнительные возможности монтажа:

  Установка коробом вверх или вниз
  Возможность стыковать 2 изделия: одно – коробом вверх;
  другое – коробом вниз на одну пару направляющих.

- Цвет фурнитуры: белый

UNI 2

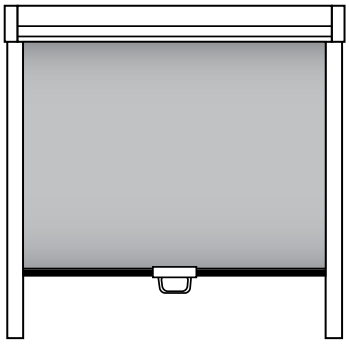

короб сверху

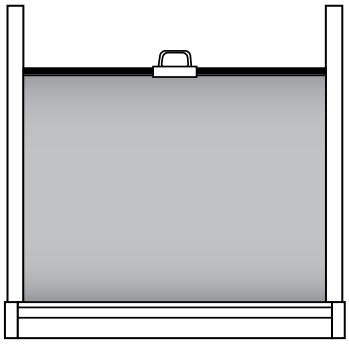

короб снизу

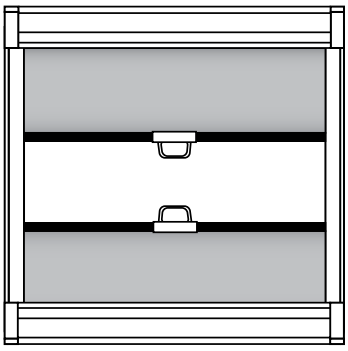

2 изделия, короб 1 сверху – короб 2 снизу

Подъем и опускание тканевого полотна

Фиксация тканевого полотна

Вес ткани, г/м2	Ширина, см			Высота, см		
	Миним.	Максим.		Миним.	Максим.	
		Наклон 0-15°	Наклон 15-90°		Наклон 0-15°	Наклон 15-90°
< 200	35	120	120	40	140	140
200 - 320			80			100
> 320			50			80

КАССЕТНЫЕ РУЛОННЫЕ ШТОРЫ UNI

Рекомендации по замерам

РАМА ПВХ С ПРЯМОУГОЛЬНЫМ ШТАПИКОМ ГЛУБИНОЙ НЕ МЕНЕЕ 14 ММ

Модель	Ширина, см			Высота, см	
	для бланка заказа	по коробу	по ткани	для бланка заказа	готового изделия
UNI 1, UNI 1 ЗЕБРА	L	L + 3	L - 1.5	H	H + 2.7 (саморезы) H + 3.8 (скотч)
UNI 2 пружина	см. замер как для рам ПВХ с прямоугольным штапиком глубиной менее 14 мм				

Плоская лицевая поверхность штапика должна быть не менее 1 см.

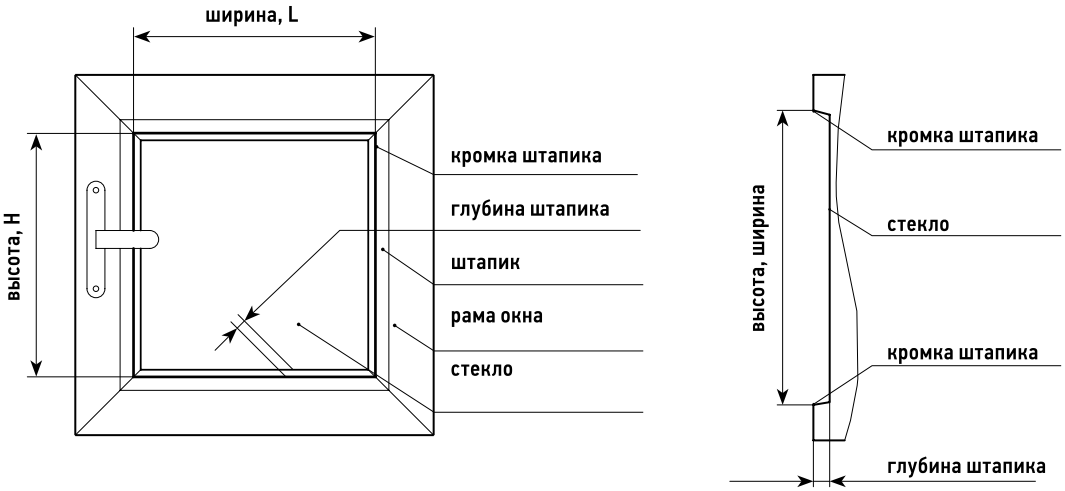

РАМА ПВХ С НЕСТАНДАРТНЫМ (РАДИУСНЫМ) ШТАПИКОМ *(ОТ ОКОННОЙ РУЧКИ ДО ЛИНИИ ЗАМЕРА >1 СМ)*

Модель	Ширина, см				Высота, см		Тип размеров *
	для бланка заказа	по направляющим	по коробу	по ткани	для бланка заказа	готового изделия	
UNI 2 цепь	L + 2	L + 2	L + 4	L + 0.2	H + 2	H + 2	Габаритные
UNI 2 ЗЕБРА							
UNI 2 пружина				L - 1			

* Для всех моделей UNI 2 необходимо указывать тип размеров!

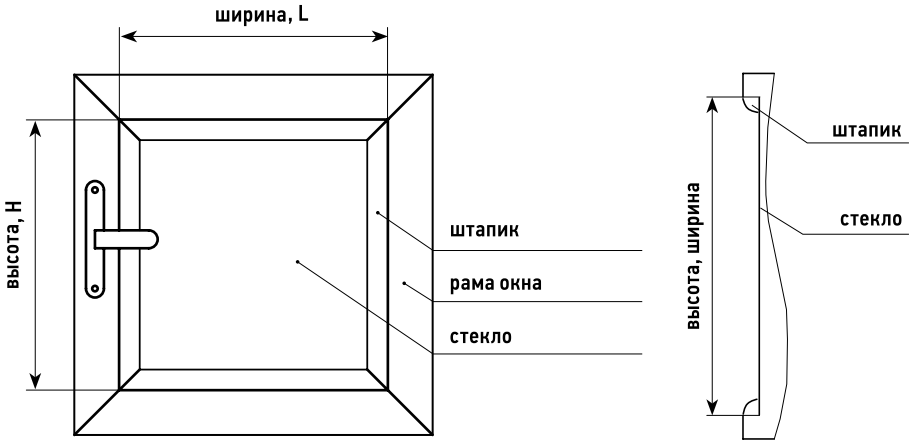

КАССЕТНЫЕ РУЛОННЫЕ ШТОРЫ UNI

Рекомендации по замерам

РАМА ПВХ С ПРЯМОУГОЛЬНЫМ ШТАПИКОМ ГЛУБИНОЙ МЕНЕЕ 14 ММ

Модель	Ширина, см				Высота, см		Тип размеров *
	для бланка заказа	по направляющим	по коробу	по ткани	для бланка заказа	готового изделия	
UNI 2 цепь	L	L	L + 2	L - 1.8	H+2	H+2	Габаритные
UNI 2 ЗЕБРА							
UNI 2 пружина				L - 3			

* Для всех моделей UNI 2 необходимо указывать тип размеров!

Габаритные размеры – указываемая ширина, является шириной изделия по направляющим, указываемая высота – полная высота изделия.
Плоская лицевая поверхность штапика должна быть не менее 1 см.

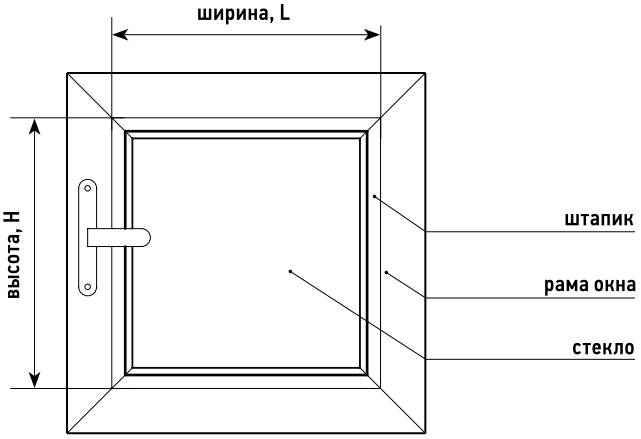

КАССЕТНЫЕ РУЛОННЫЕ ШТОРЫ UNI

Порядок монтажа

УСТАНОВКА ИЗДЕЛИЯ СО СВЕРЛЕНИЕМ

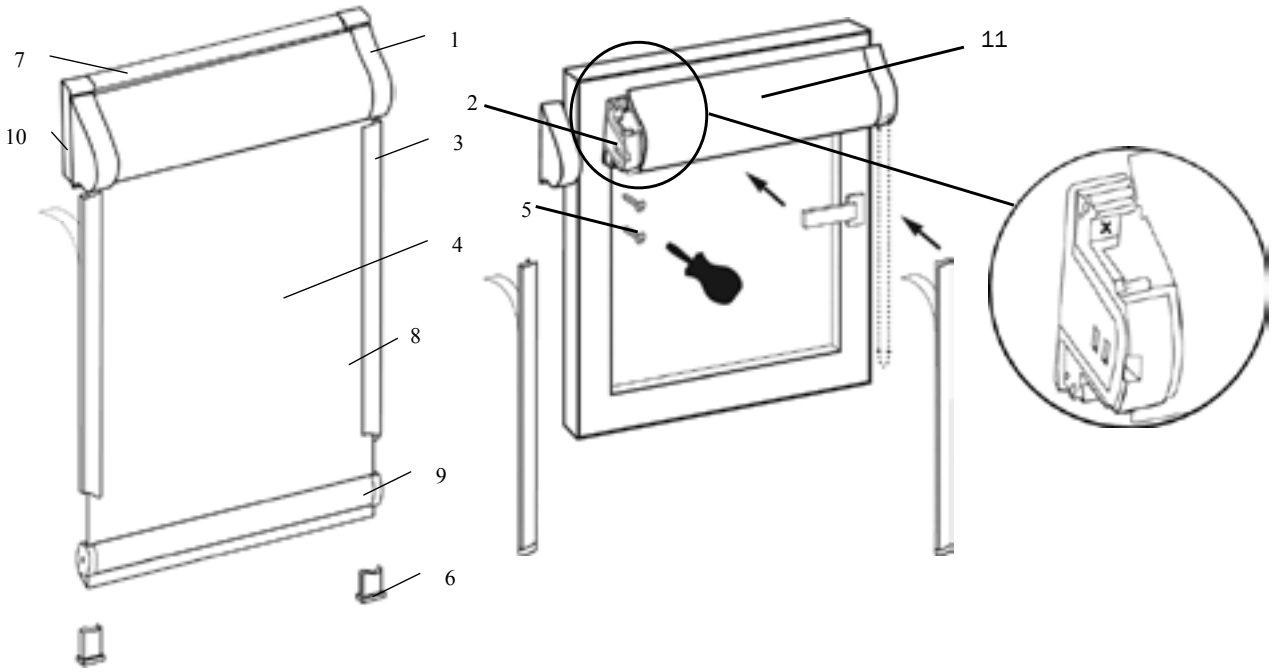

1. Снять боковые декоративные крышки (1) с короба (11) и вкрутить по одному саморезу (5) на 2-3 мм в каждый боковой кронштейн (2) в место, обозначенное на рисунке “x”.

2. Приложить изделие к раме окна. Опустить полностью полотно ткани (4). Выровнять короб так, чтобы ткань по ширине равномерно закрывала световой проём окна. Прикинуть расположение направляющих (3). Для UNI-зебра убедиться в закрытии светового проема при опущенном полотне ткани.

3. Прикрутить короб одним саморезом с любой стороны. Поворачивая свободный край короба, добиться равномерности закрытия светового проема (при необходимости). Если рама окна неровная, то короб относительно линий рамы будет установлен не параллельно.

4. Закрутить полностью второй саморез на свободном краю короба. Вкрутить оставшиеся два самореза по одному в каждый кронштейн.

5. Обезжирить на раме места крепления направляющих. Для UNI-зебра вставить нижний отвес в ткань.

6. Отклеить защитную ленту с двустороннего скотча (8) на направляющих и приклеить их. Торцы С-образных направляющих изделия должны входить в специальные пазы в коробе, плоские – упираться в короб. Если изделие с плоскими направляющими (UNI 1), то полотно будет двигаться между ними и стеклом. В изделиях UNI 2 полотно двигается в направляющих типа “С”. Светового зазора между тканью и направляющими быть не должно. В направляющие типа “С” снизу вставить заглушки (6).

7. Опустить полотно в нижнее положение и установить нижний ограничитель цепи. Нижняя планка (9) должна висеть в воздухе (зазор 1...2 мм).

8. Поднять полотно в верхнее положение и установить верхний ограничитель цепи. Нижняя планка должна выступать из-под короба на 1-2 см.

9. Прикрутить саморезом держатель цепи на раму окна (если необходимо).

КАССЕТНЫЕ РУЛОННЫЕ ШТОРЫ UNI

Порядок монтажа

УСТАНОВКА ИЗДЕЛИЯ БЕЗ СВЕРЛЕНИЯ (НАКЛЕИВАНИЕ НА СКОТЧ)

1. Приложить изделие к раме окна. Опустить полотно ткани (4) на 10-15 см. Выровнять короб таким образом, чтобы ткань по ширине равномерно закрывала световой проём окна. Отметить карандашом на раме положение короба. Прикинуть расположение направляющих (3).

2. Отклеить защитную пленку с двустороннего скотча на дополнительном профиле короба и подкладочных плитках боковых кронштейнов.

3. Аккуратно, ориентируясь на метки, приклеить короб.

4. Приклеить направляющие. В остальном установка изделия на скотч аналогична установке со сверлением (п.п.1.2, 1.4 и 1.5 опустить).
Установка изделия с пружиной производится аналогично за исключением п.п.1.8...1.10.
Царапины на коробе или направляющих можно удалить при помощи белой тряпки, смоченной ацетоном.

РУЛОННАЯ СИСТЕМА MINI

РУЛОННЫЕ ШТОРЫ MINI

Управление – цепь

Рулонные шторы марки Amilux® данного типа предназначены для установки на рамы вертикальных и поворотно-откидных окон с углом наклона 0-15°.

- Это свободновисящая модель (крепеж вверху) с нижней магнитной фиксацией или модель с боковой фиксацией на леску (крепеж вверху и внизу).
- Подъем и опускание тканевого полотна осуществляется посредством шариковой цепи управления, проходящей через блок управления барабанного типа, который может располагаться слева или справа в верхней намоточной трубе.
- Ткань может иметь прямую (рулон невидим) или обратную (рулон видим) намотку. Фиксация тканевого полотна возможна на любом заданном уровне.
- В конструкции данной модели используется алюминиевая намоточная труба диаметром 19 мм.
- Цвета фурнитуры: белый, коричневый
- Для моделей данного типа возможен монтаж на раму различными способами:
  - *Сверление*
  - *Приклеивание на скотч*
  - *Навеска на накидные кронштейны ПВХ (только на створки ПВХ с углом наклона до 15°)*

MINI

Вид спереди

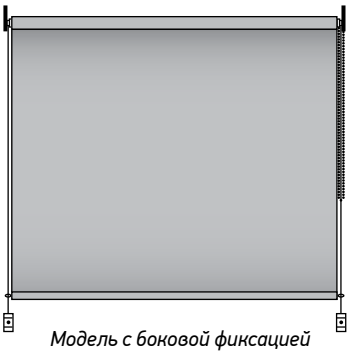

Модель с боковой фиксацией

Вид сбоку

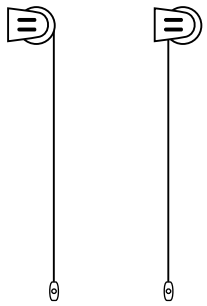

с прямой намоткой *с обратной намоткой*

MINI ЗЕБРА

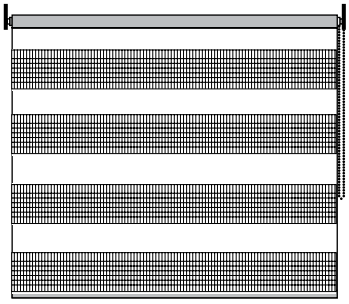

Вид спереди

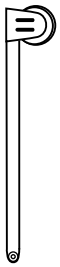

Вид сбоку

Модель	Ширина, см		Высота, см		Длина управления
	Мин.	Макс.	Мин.	Макс.	
MINI стандарт	35	140	35	200*	Не менее 2/3 высоты изделия
MINI ЗЕБРА				230*	см. таблицу**

ДЛИНА УПРАВЛЕНИЯ ОТ ВЫСОТЫ ИЗДЕЛИЯ

Высота изделия, м	Высота управления, м
До 0,7	0,4
0,701...0,9	0,6
0,901...1,1	0,8
1,101...1,3	1,0
1,301...1,6	1,2
1,601...1,8	1,4
1,801...2,1	1,6
2,101...2,3	1,8

** Предельная высота шторы зависит от толщины ткани*

*** Высоту управления можно выбрать любую из представленных в таблице*

РУЛОННЫЕ ШТОРЫ MINI

Управление – цепь

РЕКОМЕНДАЦИИ ПО ЗАМЕРУ И ЗАКАЗУ

Модель	Ширина, см		Высота, см	
	Для бланка заказа (размер ткани)	Ширина готового изделия	Для бланка заказа	Высота готового изделия
MINI стандарт	L	L + 3,5	H	H
MINI ЗЕБРА	L	L + 3,5	H-3 см	H-3 см

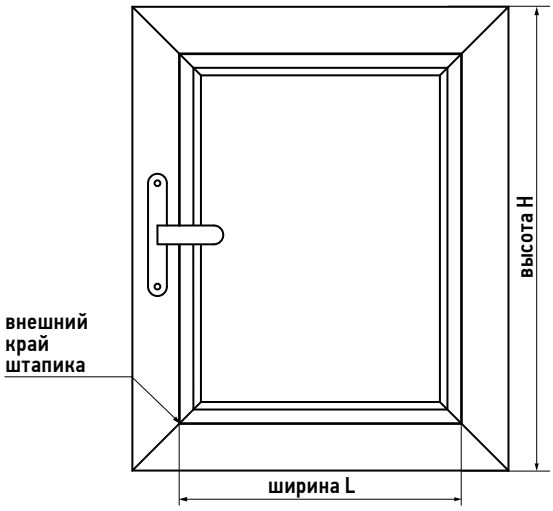

Рекомендации по замерам: (крепление на раму)

- *В бланке заказа ширина указывается **по ширине ткани***
- *Ткань должна перекрывать световой проем рамы до внешних краев штапика*
- *Ширина готового изделия будет больше на **3,5 см***
- *Высота изделия определяется **высотой створки** рамы*

MINI

MINI ЗЕБРА

КРЕПЕЖНЫЕ ЭЛЕМЕНТЫ ДЛЯ MINI:

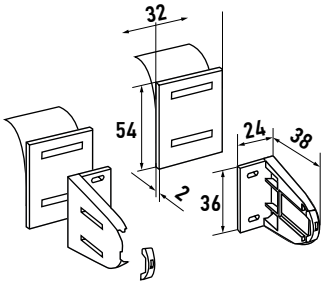

Верхние кронштейны с платформами для скотча

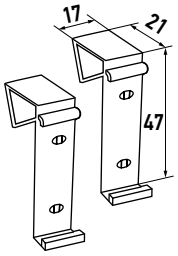

Накидные кронштейны ПВХ верхние

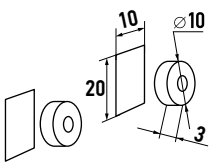

Магниты и металлическая полоса для фиксации нижней планки

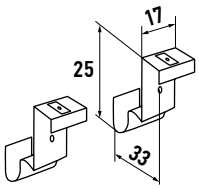

Накидные кронштейны ПВХ нижние для боковой фиксации

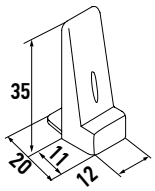

Кронштейн нижний пластиковый для лески (со сверлением)

Кольцо стопорное для лески

РУЛОННЫЕ ШТОРЫ MINI

Управление – цепь

КРЕПЕЖНЫЕ ЭЛЕМЕНТЫ ДЛЯ MINI ЗЕБРА:

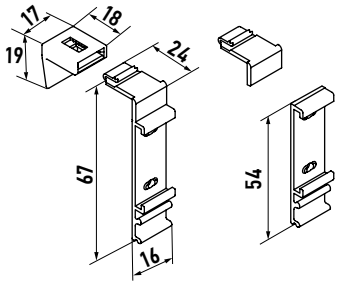

Кронштейн накидной, регулируемый с защелкой для кронштейна накидного, регулируемого

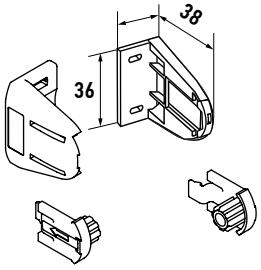

Верхние кронштейны

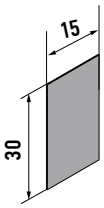

*Скотч 30*15 для зебры*

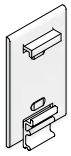

Платформа для скотча MINI ЗЕБРА белая

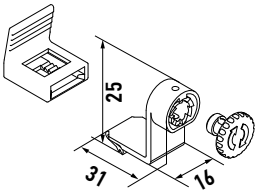

Кронштейн нижний для боковой фиксации MINI ЗЕБРА

РУЛОННЫЕ ШТОРЫ MINI

Порядок монтажа

В комплект поставки рулонных штор MINI входит подробная Инструкция по монтажу, с которой следует ознакомиться до начала установки изделия.

УСТАНОВКА ИЗДЕЛИЯ СО СВЕРЛЕНИЕМ

Вид спереди

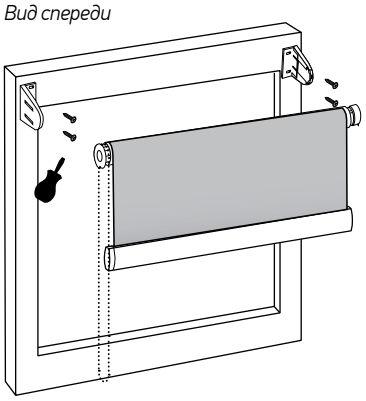

Способ крепления на шурупы

Вид сбоку

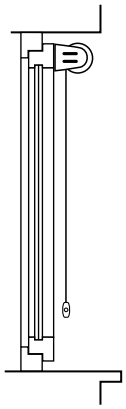

Боковые кронштейны рулонной шторы MINI крепятся к оконной раме 4-мя шурупами.

УСТАНОВКА ИЗДЕЛИЯ БЕЗ СВЕРЛЕНИЯ *(НАКЛЕИВАНИЕ НА СКОТЧ)*

Вид спереди

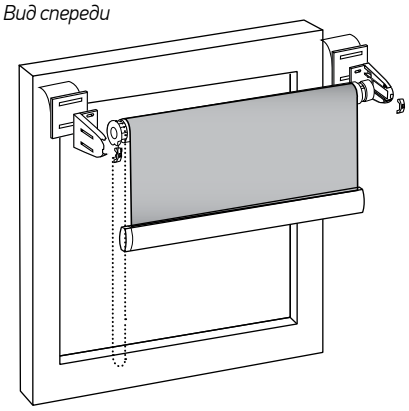

Способ крепления на скотч

Вид сбоку

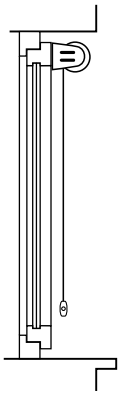

Боковые кронштейны рулонной шторы MINI вставляются в самоклеющиеся пластины-платформы, которые крепятся к раме на двусторонний скотч.

УСТАНОВКА ИЗДЕЛИЯ БЕЗ СВЕРЛЕНИЯ *(НАКИДНЫЕ КРОНШТЕЙНЫ)*

Вид спереди

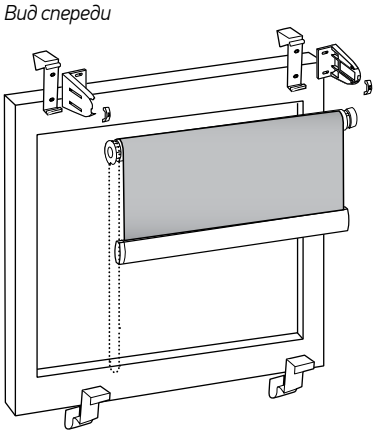

Способ крепления на накидные кронштейны

Вид сбоку

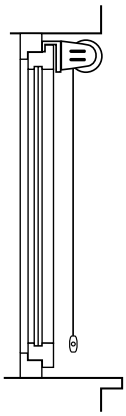

Накидные кронштейны надеваются на раму ПВХ сверху и, в случае боковой фиксации, снизу.

РУЛОННЫЕ ШТОРЫ MINI ЗЕБРА

Инструкция по установке и эксплуатации

1. ПОРЯДОК УСТАНОВКИ

1.1. Распаковать жалюзи, аккуратно разрезав упаковочный рукав. Будьте осторожны с режущими предметами, которые могут повредить изделие. Раскрутить цепочку управления.
1.2. Если изделие с боковой фиксацией, то перед установкой необходимо завязать узел с одного конца лески. Продеть конец лески с узлом в верхнее (или нижнее) прямоугольное отверстие кронштейна. После установки узел должен быть зажат между плоскостью кронштейна и рамой (платформой для скотча или накидным кронштейном). Проделать эту операцию с другой леской.
Примечание: для установки лески в полностью закрытом состоянии под нижней планкой готового изделия необходимо предусмотреть минимум 2.5 см высоты для установки нижнего кронштейна.

2. УСТАНОВКА СО СВЕРЛЕНИЕМ

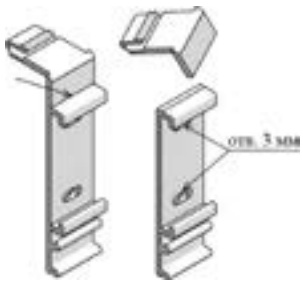

2.1

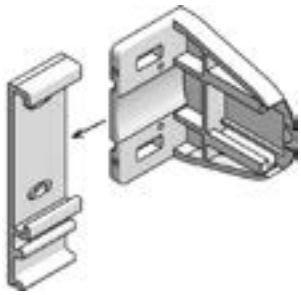

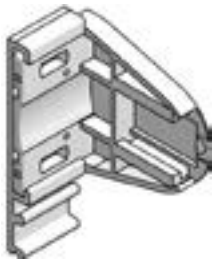

2.2

2.1. Отломать от накидных регулируемых кронштейнов верхнюю часть. Просверлить по два отверстия диаметром 3 мм на выступах каждого кронштейна.
2.2. Вставить кронштейны MINI в накидные кронштейны. Отверстия должны совпасть.

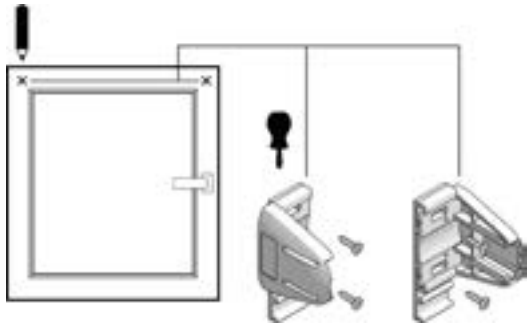

2.3

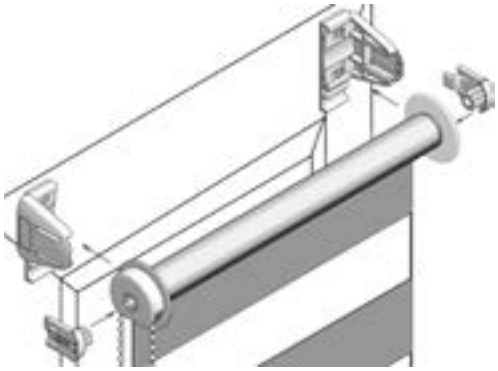

2.4

2.3. Разметить предполагаемые места крепления кронштейнов. Кронштейны должны быть установлены горизонтально. Прикрутить кронштейны шурупами так, чтобы выступы у кронштейнов накидных для крепления дополнительного профиля располагались внизу.
2.4. Установить вставки в механизм управления и в заглушку в трубе. Вставить изделие в кронштейны. Рулон ткани должен быть виден.

РУЛОННЫЕ ШТОРЫ MINI

Инструкция по установке и эксплуатации

3. УСТАНОВКА НА НАКИДНЫЕ КРОНШТЕЙНЫ

3.1, 3.2 *3.3* *3.4, 3.5*

3.1. Установить вставки в кронштейны MINI до щелчка.
3.2. Вставить кронштейны MINI в накидные кронштейны.
3.3. Насадить защелки на накидные кронштейны.
3.4. Установить кронштейны в сборе на створку и немного сжать защелки.
3.5. Вставить изделие в кронштейны. Рулон ткани должен быть виден.
3.6. Выровнять изделие на створке и сильно сжать защелки.

4. УСТАНОВКА НА СКОТЧ

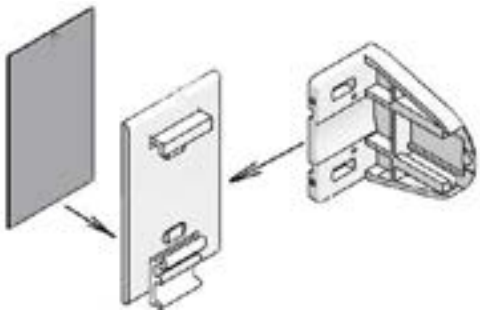

4.1, 4.2

4.1. Наклеить по одному куску скотча на обе платформы.
4.2. Вставить кронштейны MINI в платформы для скотча.
4.3. Разметить предполагаемые места крепления, обезжирить их и приклеить кронштейны с платформами. Кронштейны должны быть установлены горизонтально. Выступы у платформ для крепления дополнительного профиля должны располагаться внизу.

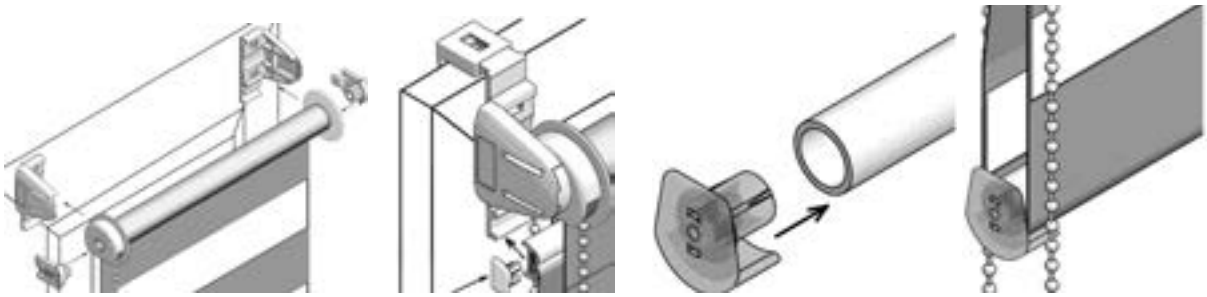

4.4 *4.5* *4.6* *4.7*

4.4. Установить вставки в механизм управления и в заглушку в трубе. Вставить изделие в кронштейны до щелчка. Рулон ткани должен быть виден.
4.5. Вставить в дополнительный профиль заглушки с обеих сторон. Установить дополнительный профиль на выступы накидных кронштейнов.
4.6. Вставить в нижнюю трубку заглушки с обеих сторон.
4.7. Вставить нижнюю трубку в ткань.
4.8. Проверить работоспособность изделия путем опускания и поднятия полотна.
4.9. Установить ограничители цепи на верхнее и нижнее крайние положения.

РУЛОННЫЕ ШТОРЫ MINI ЗЕБРА

Инструкция по установке и эксплуатации

5. УСТАНОВКА ЛЕСКИ

5.1. Установить направляющие лески в заглушки нижней трубки 12 мм с обеих сторон.
5.2. Установить нижние кронштейны на раму окна. Возможны 2 варианта установки:
а) кронштейн устанавливается на открывающиеся створки без сверления (аналогично накидному кронштейну);
б) при установке на глухое окно со сверлением у кронштейна отламывается выступ, затем кронштейн прикручивается к раме одним шурупом.

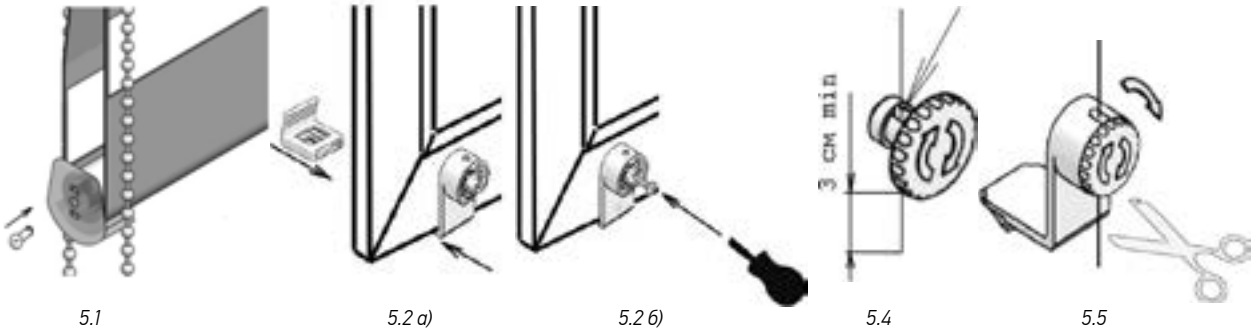

5.1 *5.2 а)* *5.2 б)* *5.4* *5.5*

5.3. Продеть леску через направляющие лески с двух сторон.
5.4. Продеть леску через отверстие в крышке кронштейна, леска должна выходить из крышки минимум на 3 см.
5.5. Вставить крышку в кронштейн, леска должна проходить через 2 паза в кронштейне. Крутить по часовой стрелке для натягивания лески. Остатки лески отрезать.

6. УСТАНОВКА НАТЯЖИТЕЛЯ ЦЕПИ

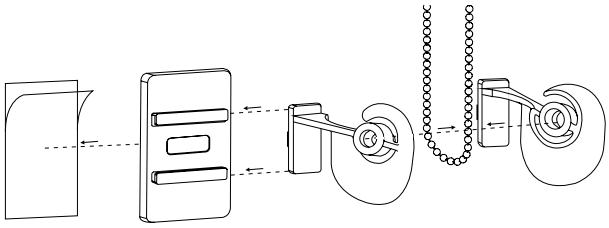

6.1 а) Если вы используете цепь-петлю, то перед сборкой натяжителя необходимо накинуть цепь на одну из его половинок.

б) Если вы используете обычную цепь, то необходимо заменить соединитель цепи на безопасный, собрать натяжитель, затем продеть цепь через него.

6.2 Разметить место установки таким образом, чтобы после установки цепь всегда находилась в натяжении и сам натяжитель находился на одной вертикальной линии с механизмом управления.
6.3 Обезжирить место установки, отклеить защитную пленку и приклеить натяжитель.

Внимание! Полотно ткани при поднятии/опускании не должно касаться окружающих предметов!

ПРАВИЛА ЭКСПЛУАТАЦИИ

• Подъем и опускание полотна ткани осуществляется с помощью цепочки управления. Фиксация нижней трубки на любом уровне происходит автоматически.
• Изделие предназначено для установки внутри помещений на рамы окон с относительной влажностью воздуха не более 70% и с плюсовой температурой.
• Необходимо избегать любого механического воздействия на полотно и комплектующие, а также попадания грязи на полотно ткани.
• Допускается только сухая чистка полотна ткани мягкой щеткой или пылесосом.
• Не допускается резкий подъем и опускание полотна.
• Не допускается самостоятельный ремонт изделия клиентом.
• Не допускается эксплуатация изделия без ограничителей цепи.

Знак Oeko-Tex Standard 100 - «Доверие к текстилю»

Эко-Текс Стандарт 100 является всемирно известным торговым знаком для маркировки текстильной продукции, проверенной на содержание вредных веществ.

Безвредная для людей и экологически оптимизированная продукция с данным обозначением проверяется и сертифицируется текстильными институтами, признанными во всем мире.

Со времени своего основания в 1992 году, Эко-Текс Стандарт 100 стал интернациональным масштабом норм безопасности на всех этапах текстильного производства.

Более чем 6 000 предприятий текстильной и швейной промышленности во всем мире принимают участие в сети сертификации Эко-Текс.

Система Эко-Текс гарантирует, что текстильная продукция, получившая сертификат, свободна от вредных веществ в опасных для здоровья количествах.

Текстильные продукты, которые имеют знак Эко-Текс Стандарт 100, благоприятны для Вашего самочувствия и здоровья.

Обратите ваше особое внимание на ткани Amilux со знаком «Эко-Текс Стандарт» на этикетке. Сведения о всех тканях, сертифицированных по системе Эко-Текс, содержатся в Таблице технических характеристик тканей Amilux в конце раздела.

ТЕХНИЧЕСКИЕ ХАРАКТЕРИСТИКИ РУЛОННЫХ ТКАНЕЙ AMILUX®

НАИМЕНОВАНИЕ	КОД AMILUX	ШИРИНА, СМ	ЦВЕТ	СОСТАВ	ВЕС, Г/М2	ПРОЗРАЧНОСТЬ	СВЕТОПРОПУСКАНИЕ T%	СВЕТООТРАЖЕНИЕ R%	СВЕТОПОГЛОЩЕНИЕ A%	ЦВЕТОСТОЙКОСТЬ	ОГНЕСТОЙКОСТЬ	ПРИГОДНОСТЬ ДЛЯ ВЛАЖНЫХ ПОМЕЩЕНИЙ	УХОД		ЭКО-ТЕКС СТАНДАРТ 100
													ВЛАЖНАЯ ГУБКА	СУХАЯ ГУБКА	
Айрин	3271	240	белый	100%P	110	пп	68	32	0	5-6		•	•	•	●
Айрин	3272	240	оранжевый	100%P	110	пп	68	32	0	5-6		•	•	•	●
Алехандро	3181	300	белый	100%P	125	пп	58	40	1	4-5		•		•	●
Алехандро	3182	300	черный	100%P	125	пп	7	3	90	4-5		•		•	●
Альбино Black-out	3042	200	белый	100%P	310	нп	0	80	20	6-7		•		•	●
Альбион	3036	195	белый	100%P	170	пп	31	68	1	5-6		•	•	•	●
Альбион	3037	195	св. бежевый	100%P	170	пп	39	53	8	5-6		•	•	•	●
Альбион	3038	195	песочный	100%P	170	пп	31	46	23	5-6		•	•	•	●
Альфа	3001	200	белый	100%P	253	пп	38	57	5	4-5		•		•	
Альфа	3002	200	св.серый	100%P	253	пп	31	46	23	4-5		•		•	
Альфа	3003	200	св. бежевый	100%P	253	пп	19	43	38	4-5		•		•	
Альфа	3004	200	желтый	100%P	253	пп	29	48	23	4-5		•		•	
Альфа	3005	200	св. розовый	100%P	253	пп	21	52	27	4-5		•		•	
Альфа	3006	200	персик	100%P	253	пп	21	64	15	4-5		•		•	
Альфа	3007	200	св.голубой	100%P	253	пп	31	46	23	4-5		•		•	
Альфа	3008	200	синий	100%P	253	пп	19	38	43	4-5		•		•	
Альфа	3009	200	зеленый	100%P	253	пп	25	49	26	4-5		•		•	
Альфа	3318	200	терракотовый	100%P	253	пп	21	64	15	4-5		•		•	
Альфа	3319	200	т.коричневый	100%P	253	пп	19	38	43	4-5		•		•	
Альфа	3320	200	ярко-желтый	100%P	253	пп	29	48	23	4-5		•		•	
Альфа	3321	200	св.оранжевый	100%P	253	пп	29	48	23	4-5		•		•	
Альфа	3322	200	оранжевый	100%P	253	пп	21	64	15	4-5		•		•	
Альфа	3323	200	малина	100%P	253	пп	20	52	28	4-5		•		•	
Альфа	3324	200	фисташковый	100%P	253	пп	25	49	26	4-5		•		•	
Альфа	3325	200	бирюзовый	100%P	253	пп	31	46	23	4-5		•		•	
Альфа Black-out	3010	250	белый	100%P	436	нп	0	85	15	4-5		•		•	
Альфа Black-out	3011	250	св.серый	100%P	436	нп	0	85	15	4-5		•		•	
Альфа Black-out	3012	250	св. бежевый	100%P	436	нп	0	85	15	4-5		•		•	
Альфа Black-out	3013	250	персик	100%P	436	нп	0	85	15	4-5		•		•	
Альфа Black-out	3014	250	св.голубой	100%P	436	нп	0	85	15	4-5		•		•	

ТЕХНИЧЕСКИЕ ХАРАКТЕРИСТИКИ РУЛОННЫХ ТКАНЕЙ AMILUX®

НАИМЕНОВАНИЕ	КОД AMILUX	ШИРИНА, СМ	ЦВЕТ	СОСТАВ	ВЕС, Г/М2	ПРОЗРАЧНОСТЬ	СВЕТОПРОПУСКАНИЕ T%	СВЕТООТРАЖЕНИЕ R%	СВЕТОПОГЛОЩЕНИЕ A%	ЦВЕТОСТОЙКОСТЬ	ОГНЕСТОЙКОСТЬ	ПРИГОДНОСТЬ ДЛЯ ВЛАЖНЫХ ПОМЕЩЕНИЙ	УХОД		ЭКО-ТЕКС СТАНДАРТ 100
													ВЛАЖНАЯ ГУБКА	СУХАЯ ГУБКА	
Альфа Black-out	3015	250	синий	100%P	436	нп	0	85	15	4-5		•		•	
Альфа Black-out	3016	250	зеленый	100%P	436	нп	0	85	15	4-5		•		•	
Альфа Black-out	3370	250	т.бежевый	100%P	436	нп	0	85	15	4-5		•		•	
Альфа Black-out	3371	250	св.коричневый	100%P	436	нп	0	85	15	4-5		•		•	
Анаконда	3176	210	магнолия	100%P	180	пп	9	45	46	4-5		•		•	●
Анаконда	3183	210	коричневый	100%P	180	пп	3	8	89	4-5		•		•	●
Анаконда	3184	210	белый	100%P	180	пп	10	55	35	4-5		•		•	●
Анжу	3472	200	светло-серый	100%P	170	пп	38	51	11	6-7		•		•	●
Анжу	3473	200	светло-бежевый	100%P	170	пп	38	51	1	6-7		•		•	●
Анжу	3474	200	темно-бежевый	100%P	170	пп	40	54	6	6-7		•		•	●
Анжу	3475	200	лиловый	100%P	170	пп	38	54	8	6-7		•		•	●
Аполло Black-out	3017	310	белый	100%P	430	нп	0	80	20	6-7	•	•		•	●
Аполло Black-out	3018	310	св.серый	100%P	430	нп	0	80	20	6-7	•	•		•	●
Аполло Black-out	3019	310	св. бежевый	100%P	430	нп	0	80	20	6-7	•	•		•	●
Апрель	3441	200	белый	100%P	145	пп	51	49	0	5-6		•		•	●
Апрель	3442	200	серый	100%P	145	пп	51	49	0	5-6		•		•	●
Апрель Black-out	3443	200	св. бежевый	100%P	340	нп	0	80	20	5-6		•		•	●
Ариадна	3067	195	белый	100%P	170	пп	37	63	0	5-6		•	•	•	●
Асиенда	3412	280	белый	100%P	90	пп	48	34	18	5-6		•		•	
Асиенда	3413	280	ваниль	100%P	90	пп	48	34	18	5-6		•		•	
Асиенда	3414	280	светло-розовый	100%P	90	пп	48	34	18	5-6		•		•	
Асиенда	3415	280	светло-голубой	100%P	90	пп	48	34	18	5-6		•		•	
Астория	3063	180	белый	55%P 45%L	175	пп	43	57	0	4-5		•		•	●
Аура	3294	300	белый	95%P 5%L	85	пп	68	32	0	5-6		•		•	●
Африканская роза	3126	200	бежевый	100%P	185	пп	21	30	49	5-6		•	•	•	●
Аэлита	3097	200	св.серый	100%P	185	пп	32	60	8	5-6		•	•	•	●
Бабочки	3470	200	розовый	100%P	170	пп	46	54	0	5-6		•		•	●
Базель	3295	250	серый	100%P	130	пп	58	40	1	4-5		•		•	●
Базель	3296	250	бежевый	100%P	130	пп	58	40	1	4-5		•		•	●
Базель	3297	250	терракотовый	100%P	130	пп	58	40	1	4-5		•		•	●

ТЕХНИЧЕСКИЕ ХАРАКТЕРИСТИКИ РУЛОННЫХ ТКАНЕЙ AMILUX®

НАИМЕНОВАНИЕ	КОД AMILUX	ШИРИНА, СМ	ЦВЕТ	СОСТАВ	ВЕС, Г/М2	ПРОЗРАЧНОСТЬ	СВЕТОПРОПУСКАНИЕ T%	СВЕТООТРАЖЕНИЕ R%	СВЕТОПОГЛОЩЕНИЕ A%	ЦВЕТОСТОЙКОСТЬ	ОГНЕСТОЙКОСТЬ	ПРИГОДНОСТЬ ДЛЯ ВЛАЖНЫХ ПОМЕЩЕНИЙ	УХОД		ЭКО-ТЕКС СТАНДАРТ 100
													ВЛАЖНАЯ ГУБКА	СУХАЯ ГУБКА	
Базилик	3186	195	белый	100%P	170	пп	37	63	0	5-6		•	•	•	●
Бланш	3225	235	белый	100%P	110	п	66	34	0	6		•	•	•	●
Бахара Black-out	3260	210	серебро	100%P	310	нп	0	80	20	6-7		•		•	●
Бахара Black-out	3261	210	золото	100%P	310	нп	0	80	20	6-7		•		•	●
Верона	3247	237	белый	100%P	190	пп	23	77	0	5-6		•		•	●
Верона	3248	237	бежевый	100%P	190	пп	26	72	2	5-6		•		•	●
Верона	3249	237	т.бежевый	100%P	190	пп	15	65	20	5-6		•		•	●
Верона Black-out	3250	237	белый	100%P	345	нп	0	80	20	5-6		•		•	●
Версаль	3103	195	желтый	100%P	170	пп	45	55	0	5-6		•	•	•	●
Версаль	3104	195	розовый	100%P	170	пп	46	54	0	5-6		•	•	•	●
Весна	3440	200	лиловый	100%P	165	пп	55	43	2	5-6		•	•	•	●
Виндзор	3381	200	белый	100%P	185	пп	44	56	0	5-6		•	•	•	●
Виндзор	3382	200	т.бежевый	100%P	185	пп	21	30	49	5-6		•	•	•	●
Виндзор Жемчуг	3383	200	бежевый	100%P	185	пп	44	56	0	5-6		•	•	•	●
Винтаж	3187	200	т. бежевый	100%P	315	пп	19	61	20	5-6		•		•	●
Винтаж	3188	200	красный	100%P	315	пп	13	57	30	5-6		•		•	●
Виола	3150	200	желтый	100%P	130	пп	49	51	0	5-6		•		•	●
Виола	3151	200	зеленый	100%P	130	пп	49	51	0	5-6		•		•	●
Виола	3152	200	красный	100%P	130	пп	49	51	0	5-6		•		•	●
Виола Black-out	3153	200	т. лиловый	100%P	280	нп	0	80	20	5-6		•		•	●
Волна	3093	200	т. бежевый	100%P	185	пп	44	56	0	5-6		•	•	•	●
Волна	3094	200	желтый	100%P	185	пп	44	56	0	5-6		•	•	•	●
Вольер	3372	250	коричневый	100%P	185	пп	9	18	73	5-6		•		•	●
Вуаль	3221	240	белый	100%P	105	п	64	36	0	5-6		•	•	•	●
Вуаль	3222	240	ваниль	100%P	105	п	64	36	0	5-6		•	•	•	●
Гавана	3304	240	св. бежевый	100%P	170	пп	22	45	33	5-6		•			●
Гавана	3305	240	коричневый	100%P	170	пп	9	18	73	5-6		•			●
Гавана	3306	240	терракотовый	100%P	170	пп	8	21	71	5-6		•			●
Гавана	3061	240	бежевый	100%P	170	пп	16	43	41	5-6		•			●
Гавана Black-out	3307	240	т.бежевый	100%P	340	нп	0	80	20	6-7		•			●

ТЕХНИЧЕСКИЕ ХАРАКТЕРИСТИКИ РУЛОННЫХ ТКАНЕЙ AMILUX®

НАИМЕНОВАНИЕ	КОД AMILUX	ШИРИНА, СМ	ЦВЕТ	СОСТАВ	ВЕС, Г/М2	ПРОЗРАЧНОСТЬ	СВЕТОПРОПУСКАНИЕ T%	СВЕТООТРАЖЕНИЕ R%	СВЕТОПОГЛОЩЕНИЕ A%	ЦВЕТОСТОЙКОСТЬ	ОГНЕСТОЙКОСТЬ	ПРИГОДНОСТЬ ДЛЯ ВЛАЖНЫХ ПОМЕЩЕНИЙ	УХОД		ЭКО-ТЕКС СТАНДАРТ 100
													ВЛАЖНАЯ ГУБКА	СУХАЯ ГУБКА	
Гармония	3237	180	белый	65%P 35% C	185	пп	23	77	0	4-5		•		•	
Гармония	3028	180	бежевый	65%P 35% C	185	пп	21	64	15	4-5		•		•	
Гармония	3029	180	св.коричневый	65%P 35% C	185	пп	3	25	72	4-5		•		•	
Гармония	3030	180	т.коричневый	65%P 35% C	185	пп	1	8	91	4-5		•		•	
Гармония	3031	180	песочный	65%P 35% C	185	пп	20	65	15	4-5		•		•	
Гармония	3032	180	красный	65%P 35% C	185	пп	3	25	72	4-5		•		•	
Гармония	3033	180	терракотовый	65%P 35% C	185	пп	5	32	63	4-5		•		•	
Гиза	3282	280	св.бежевый	100%P	80	п	52	21	28	5-6		•	•	•	●
Гиза	3283	280	бежевый	100%P	80	п	52	21	28	5-6		•	•	•	●
Гранада	3450	200	серый	100%P	105	пп	49	19	34	5-6		•		•	●
Гранада	3451	200	бежевый	100%P	105	пп	35	52	13	5-6		•		•	●
Гранада	3452	200	т.бежевый	100%P	105	пп	21	70	9	5-6		•		•	●
Гранада Black-out	3454	200	св. бежевый	100%P	280	нп	0	80	20	6-7		•		•	●
Греза	3177	300	белый	100%P	125	пп	58	40	1	4-5		•		•	●
Греза	3178	300	красный	100%P	125	пп	36	25	39	4-5		•		•	●
Дейзи	3170	210	белый	100%P	200	пп	18	61	21	4-5		•		•	●
Дейзи	3171	210	св. бежевый	100%P	200	пп	15	58	27	4-5		•		•	●
Дейзи	3172	210	персик	100%P	200	пп	12	56	32	4-5		•		•	●
Диаманда	3078	180	св. бежевый	65%P 35% C	320	пп	2	55	43	4-5		•		•	●
Жемчуг	3228	200	белый	100%P	190	пп	23	77	0	5-6		•		•	●
Жемчуг	3196	200	бежевый	100%P	190	пп	28	71	1	5-6		•		•	●
Жемчуг	3197	200	лиловый	100%P	190	пп	1	25	74	5-6		•		•	●
Жемчуг	3198	200	желтый	100%P	190	пп	20	65	15	5-6		•		•	●
Жемчуг	3199	200	оливковый	100%P	190	пп	10	43	47	5-6		•		•	●
Жемчуг	3200	200	оранжевый	100%P	190	пп	5	32	63	5-6		•		•	●
Жемчуг	3201	200	персик	100%P	190	пп	21	64	15	5-6		•		•	●
Жемчуг	3202	200	серый	100%P	190	пп	5	60	35	5-6		•		•	●
Жемчуг	3159	200	темно-бежевый	100%P	190	пп	7	58	35	5-6		•		•	●
Жемчуг Black-out	3308	240	белый	100%P	340	нп	0	85	15	6-7		•		•	●
Жемчуг Black-out	3309	240	серый	100%P	340	нп	0	85	15	6-7		•		•	●

ТЕХНИЧЕСКИЕ ХАРАКТЕРИСТИКИ РУЛОННЫХ ТКАНЕЙ AMILUX®

НАИМЕНОВАНИЕ	КОД AMILUX	ШИРИНА, СМ	ЦВЕТ	СОСТАВ	ВЕС, Г/М2	ПРОЗРАЧНОСТЬ	СВЕТОПРОПУСКАНИЕ T%	СВЕТООТРАЖЕНИЕ R%	СВЕТОПОГЛОЩЕНИЕ A%	ЦВЕТОСТОЙКОСТЬ	ОГНЕСТОЙКОСТЬ	ПРИГОДНОСТЬ ДЛЯ ВЛАЖНЫХ ПОМЕЩЕНИЙ	УХОД		ЭКО-ТЕКС СТАНДАРТ 100
													ВЛАЖНАЯ ГУБКА	СУХАЯ ГУБКА	
Жемчуг Black-out	3310	240	бежевый	100%P	340	нп	0	85	15	6-7		•		•	●
Замша Dim-out	3233	200	св.бежевый	100%P	265	зт	1	84	15	4-5		•			
Замша Dim-out	3143	200	магнолия	100%P	265	нп	0	85	15	6-7		•			
Замша Dim-out	3232	200	коричневый	100%P	265	нп	0	85	15	6-7		•			
Импала	3483	240	бежевый	100%P	176	пп	12	67	21	6-7		•		•	●
Импала	3484	240	светло-коричневый	100%P	164	пп	9	63	38	6-7		•		•	●
Импала	3482	240	зеленый	100%P	165	пп	9	63	28	6-7		•		•	●
Импала Black-out	3226	240	св.бежевый	100%P	330	нп	0	85	15	6-7		•		•	●
Импала Black-out	3227	240	бежевый	100%P	330	нп	0	85	15	6-7		•		•	●
Импала Black-out	3288	240	коричневый	100%P	330	нп	0	85	15	6-7		•		•	●
Инфинити	3089	200	серый сталь	100%P	130	пп	20	34	46	5-6		•		•	●
Инфинити	3090	200	золото	100%P	130	пп	44	53	3	5-6		•		•	●
Инфинити Black-out	3239	200	серый сталь	100%P	280	нп	0	80	20	6-7		•		•	●
Калипсо	3241	200	бежевый	100%P	190	пп	15	65	20	5-6		•		•	●
Калипсо	3115	200	белый	100%P	190	пп	23	77	0	5-6		•		•	●
Калипсо	3116	200	св. бежевый	100%P	190	пп	15	65	20	5-6		•		•	●
Калипсо	3117	200	коричневый	100%P	190	пп	0	8	92	5-6		•		•	●
Кантри	3148	180	белый	100%P	200	пп	19	61	20	4-5		•		•	●
Капур	3485	200	белый	100%P	190	пп	26	72	2	6-7		•		•	●
Капур	3486	200	светло-бежевый	100%P	190	пп	18	68	14	6-7		•		•	●
Капур	3487	200	коричневый	100%P	185	пп	1	7	92	5-6		•		•	●
Капур	3488	200	шафран	100%P	185	пп	8	49	43	5-6		•		•	●
Карина	3020	240	белый	100%P	185	пп	26	72	2	5-6		•		•	●
Карина	3022	240	магнолия	100%P	185	пп	20	78	2	5-6		•		•	●
Карина	3023	240	св. бежевый	100%P	185	пп	15	76	9	5-6		•		•	●
Карина	3024	240	бежевый	100%P	185	пп	18	68	14	5-6		•		•	●
Кленовый лист	3173	210	белый	100%P	200	пп	19	61	20	4-5		•		•	●
Кленовый лист	3174	210	св. бежевый	100%P	200	пп	15	59	26	4-5		•		•	●
Кленовый лист	3175	210	персик	100%P	200	пп	13	57	30	4-5		•		•	●
Корона	3286	200	серый	100%P	195	пп	22	33	45	5-6		•		•	●

ТЕХНИЧЕСКИЕ ХАРАКТЕРИСТИКИ РУЛОННЫХ ТКАНЕЙ AMILUX®

НАИМЕНОВАНИЕ	КОД AMILUX	ШИРИНА, СМ	ЦВЕТ	СОСТАВ	ВЕС, Г/М2	ПРОЗРАЧНОСТЬ	СВЕТОПРОПУСКАНИЕ T%	СВЕТООТРАЖЕНИЕ R%	СВЕТОПОГЛОЩЕНИЕ A%	ЦВЕТОСТОЙКОСТЬ	ОГНЕСТОЙКОСТЬ	ПРИГОДНОСТЬ ДЛЯ ВЛАЖНЫХ ПОМЕЩЕНИЙ	УХОД		ЭКО-ТЕКС СТАНДАРТ 100
													ВЛАЖНАЯ ГУБКА	СУХАЯ ГУБКА	
Корона	3287	200	бежевый	100%P	195	пп	28	40	32	5-6		•		•	●
Кроко	3164	300	св. бежевый	100%P	160	пп	1	59	40	4-5		•		•	●
Кроко	3165	300	бронза	100%P	160	пп	1	18	81	4-5		•		•	●
Кроко	3166	300	коричневый	100%P	160	пп	1	5	94	4-5		•		•	●
Лаура	3108	200	белый	100%P	145	пп	32	56	12	5-6		•		•	●
Лаура	3109	200	магнолия	100%P	145	пп	46	49	5	5-6		•		•	●
Лаура	3110	200	т. бежевый	100%P	145	пп	34	32	34	5-6		•		•	●
Лаура	3111	200	лиловый	100%P	145	пп	25	23	52	5-6		•		•	●
Лен	3144	200	белый	89%P 11%L	162	пп	23	77	0	4-5		•		•	
Лен	3145	200	св. бежевый	89%P 11%L	162	пп	28	71	1	4-5		•		•	
Лен	3146	200	т. бежевый	89%P 11%L	162	пп	20	65	15	4-5		•		•	
Лен Black-out	3235	195	т. бежевый	89%P 11%L	340	нп	0	85	15	4-5		•		•	
Лен Black-out	3147	195	св. бежевый	89%P 11%L	340	нп	0	85	15	4-5		•		•	
Летний сон	3375	220	белый	100% TCS	200	пп	38	57	5	6-7	•	•	•	•	●
Летний сон	3376	220	черный	100% TCS	200	пп	12	19	69	6-7	•	•	•	•	●
Летний сон	3377	220	магнолия	100% TCS	200	пп	19	43	38	6-7	•	•	•	•	●
Лето	3112	195	желтый	100%P	170	пп	35	51	14	5-6		•	•	•	●
Лето	3113	195	оранжевый	100%P	170	пп	23	43	34	5-6		•	•	•	●
Либерти	3399	260	магнолия	20%P 80%C	142	пп	49	18	33	4-5		•		•	
Лима	3213	240	белый	100%P	185	пп	60	40	1	5-6		•		•	●
Лима	3214	240	кремовый	100%P	185	пп	55	43	2	5-6		•		•	●
Лима	3215	240	бежевый	100%P	185	пп	39	53	8	5-6		•		•	●
Лима	3216	240	оранжевый	100%P	185	пп	40	51	9	5-6		•		•	●
Лима	3217	200	терракотовый	100%P	185	пп	27	5	68	5-6		•		•	●
Лима	3218	240	лиловый	100%P	185	пп	23	7	70	5-6		•		•	●
Лима	3219	240	зеленый	100%P	185	пп	40	26	34	5-6		•		•	●
Лима	3230	240	индиго	100%P	185	пп	40	26	34	5-6		•		•	●
Лима	3313	240	коричневый	100%P	185	пп	27	5	68	5-6		•		•	●
Лима	3314	240	св.оранжевый	100%P	185	пп	39	53	8	5-6		•		•	●
Лима Black-out	3311	200	св. бежевый	89%P 11%L	340	нп	0	85	15	4-5		•		•	●

ТЕХНИЧЕСКИЕ ХАРАКТЕРИСТИКИ РУЛОННЫХ ТКАНЕЙ AMILUX®

НАИМЕНОВАНИЕ	КОД AMILUX	ШИРИНА, СМ	ЦВЕТ	СОСТАВ	ВЕС, Г/М2	ПРОЗРАЧНОСТЬ	СВЕТОПРОПУСКАНИЕ T%	СВЕТООТРАЖЕНИЕ R%	СВЕТОПОГЛОЩЕНИЕ A%	ЦВЕТОСТОЙКОСТЬ	ОГНЕСТОЙКОСТЬ	ПРИГОДНОСТЬ ДЛЯ ВЛАЖНЫХ ПОМЕЩЕНИЙ	УХОД		ЭКО-ТЕКС СТАНДАРТ 100
													ВЛАЖНАЯ ГУБКА	СУХАЯ ГУБКА	
Лима Black-out	3312	240	т. бежевый	89%P 11%L	340	нп	0	85	15	4-5		•		•	●
Лима Black-out	3494	200	зеленый	89%P 11%L	340	нп	0	85	15	4-5		•		•	●
Листопад	3373	250	коричневый	100%P	185	пп	9	18	73	5-6		•		•	●
Мадрас Перла	3091	235	т.серый	100%P	125	пп	3	73	24	5-6		•	•	•	●
Мадрас Перла	3092	235	кремовый	100%P	125	пп	15	79	6	5-6		•	•	•	●
Манго	3426	200	бежевый	100%P	210	пп	42	50	8	5-6		•	•	•	●
Манго	3427	200	оранжевый	100%P	210	пп	42	50	8	5-6		•	•	•	●
Маракеш	3243	240	кремовый	100%P	240	пп	33	48	19	6		•	•	•	●
Маракеш	3244	240	оранжевый	100%P	240	пп	23	25	52	6		•	•	•	●
Маракеш	3086	240	бежевый	100%P	240	пп	33	48	19	6		•	•	•	●
Маракеш	3087	240	коричневый	100%P	240	пп	17	22	61	6		•	•	•	●
Маракеш Dim-out	3245	240	кремовый	100%P	240	зт	1	55	44	6		•	•	•	●
Маракеш Dim-out	3246	240	оранжевый	100%P	240	зт	0	18	82	6		•	•	•	●
Маракеш Dim-out	3088	240	коричневый	100%P	250	зт	0	16	84	5-6		•	•	•	●
Маракеш Dim-out	3158	240	св. бежевый	100%P	250	зт	1	55	44	5-6		•	•	•	●
Матрица Black-out	3065	200	серый	100%P	230	нп	0	80	20	5-6		•		•	●
Махаон	3062	175	белый	55%P 45%RAYON	175	пп	51	49	0	4-5		•		•	
Мережка	3223	235	белый	100%P	185	пп	51	48	1	5-6		•		•	●
Мережка	3224	235	бежевый	100%P	185	пп	41	40	19	5-6		•		•	●
Мона	3157	200	белый	100%P	210	п	48	46	6	5-6		•	•	•	●
Мона	3282	200	бежевый	100%P	210	п	48	46	6	5-6		•	•	•	●
Муар	3070	200	белый	100%P	210	пп	38	57	5	4-5		•		•	
Муар	3257	200	св.серый	100%P	210	пп	35	58	7	4-5		•		•	
Муар	3254	200	черный	100%P	210	пп	1	9	90	4-5		•		•	
Муар	3258	200	лимонный	100%P	210	пп	19	43	38	4-5		•		•	
Муар	3071	200	св. бежевый	100%P	210	пп	19	43	38	4-5		•		•	
Муар	3072	200	т.бежевый	100%P	210	пп	26	29	45	4-5		•		•	
Муар	3073	200	терракотовый	100%P	210	пп	5	32	63	4-5		•		•	
Муар	3229	200	коричневый	100%P	210	пп	1	9	90	4-5		•		•	
Муар	3259	200	желтый	100%P	210	пп	5	10	85	4-5		•		•	

ТЕХНИЧЕСКИЕ ХАРАКТЕРИСТИКИ РУЛОННЫХ ТКАНЕЙ AMILUX®

НАИМЕНОВАНИЕ	КОД AMILUX	ШИРИНА, СМ	ЦВЕТ	СОСТАВ	ВЕС, Г/М2	ПРОЗРАЧНОСТЬ	СВЕТОПРОПУСКАНИЕ T%	СВЕТООТРАЖЕНИЕ R%	СВЕТОПОГЛОЩЕНИЕ A%	ЦВЕТОСТОЙКОСТЬ	ОГНЕСТОЙКОСТЬ	ПРИГОДНОСТЬ ДЛЯ ВЛАЖНЫХ ПОМЕЩЕНИЙ	УХОД		ЭКО-ТЕКС СТАНДАРТ 100
													ВЛАЖНАЯ ГУБКА	СУХАЯ ГУБКА	
Муар	3231	200	персик	100%P	210	пп	3	31	66	4-5		•		•	
Муар	3251	200	оранжевый	100%P	210	пп	5	10	85	4-5		•		•	
Муар	3252	200	бордо	100%P	210	пп	1	9	90	4-5		•		•	
Муар	3253	200	сиреневый	100%P	210	пп	35	58	7	4-5		•		•	
Муар	3256	200	св.голубой	100%P	210	пп	35	58	7	4-5		•		•	
Муар	3074	200	св.зеленый	100%P	210	пп	22	65	13	4-5		•		•	
Муар	3298	200	бирюзовый	100%P	210	пп	22	65	13	4-5		•		•	
Муар Black-out	3299	200	белый	100%P	240	нп	0	80	20	5-6		•		•	
Муар Black-out	3300	200	черный	100%P	240	нп	0	80	20	5-6		•		•	
Муар Black-out	3301	200	св. бежевый	100%P	240	нп	0	80	20	5-6		•		•	
Муар Black-out	3302	200	коричневый	100%P	240	нп	0	80	20	5-6		•		•	
Муар Black-out	3303	200	персик	100%P	240	нп	0	80	20	5-6		•		•	
Нью-Йорк	3437	195	серый	100%P	170	пп	41	53	6	5-6		•	•	•	●
Огни города Black-out	3315	200	серебро	100%P	230	нп	0	80	20	5-6		•		•	●
Огни города Black-out	3316	200	бронза	100%P	230	нп	0	80	20	5-6		•		•	●
Омега	3343	250-300	белый	100%P	185	пп	19	81	0	5-6		•		•	●
Омега	3444	250-300	св.серый	100%P	185	пп	6	60	34	5-6		•		•	●
Омега	3345	300	черный	100%P	185	пп	0	1	99	5-6		•		•	●
Омега	3390	250	кремовый	100%P	185	пп	10	70	20	5-6		•		•	●
Омега	3346	250-300	бежевый	100%P	185	пп	14	75	11	5-6		•		•	●
Омега	3348	250	капуччино	100%P	185	пп	2	42	56	5-6		•		•	●
Омега	3349	250	терракотовый	100%P	185	пп	2	39	59	5-6		•		•	●
Омега	3350	250	св.коричневый	100%P	185	пп	2	39	59	5-6		•		•	●
Омега	3351	250	коричневый	100%P	185	пп	1	17	82	5-6		•		•	●
Омега	3352	250	желтый	100%P	185	пп	9	66	25	5-6		•		•	●
Омега	3353	250	персик	100%P	185	пп	5	60	35	5-6		•		•	●
Омега	3354	250	лиловый	100%P	185	пп	1	18	81	5-6		•		•	●
Омега	3355	250	св.сиреневый	100%P	185	пп	4	49	47	5-6		•		•	●
Омега	3356	250	голубой	100%P	185	пп	4	61	35	5-6		•		•	●
Омега	3357	250	оливковый	100%P	185	пп	2	25	73	5-6		•		•	●

ТЕХНИЧЕСКИЕ ХАРАКТЕРИСТИКИ РУЛОННЫХ ТКАНЕЙ AMILUX®

НАИМЕНОВАНИЕ	КОД AMILUX	ШИРИНА, СМ	ЦВЕТ	СОСТАВ	ВЕС, Г/М2	ПРОЗРАЧНОСТЬ	СВЕТОПРОПУСКАНИЕ T%	СВЕТООТРАЖЕНИЕ R%	СВЕТОПОГЛОЩЕНИЕ A%	ЦВЕТОСТОЙКОСТЬ	ОГНЕСТОЙКОСТЬ	ПРИГОДНОСТЬ ДЛЯ ВЛАЖНЫХ ПОМЕЩЕНИЙ	УХОД		ЭКО-ТЕКС СТАНДАРТ 100
													ВЛАЖНАЯ ГУБКА	СУХАЯ ГУБКА	
Омега	3358	250	св.бирюзовый	100%P	185	пп	7	63	30	5-6		•		•	●
Омега	3359	250	св.зеленый	100%P	185	пп	7	55	38	5-6		•		•	●
Омега	3360	250	бирюзовый	100%P	185	пп	4	46	50	5-6		•		•	●
Омега Black-out	3160	300	белый	100%P	340	нп	0	83	17	4-5		•		•	●
Омега Black-out	3161	300	св. бежевый	100%P	340	нп	0	83	17	4-5		•		•	●
Омега Black-out	3162	300	св.серый	100%P	340	нп	0	83	17	4-5		•		•	●
Омега Black-out	3163	300	черный	100%P	340	нп	0	83	17	4-5		•		•	●
Осень	3374	300	т. бежевый	84%P 10% L 6% C	220	пп	19	61	20	4-5		•		•	●
Пальма	3209	235	белый	100%P	185	пп	51	48	1	5-6		•	•	•	●
Пальма	3210	235	коричневый	100%P	185	пп	26	21	53	5-6		•	•	•	●
Панама	3058	200	белый	100%P	210	пп	48	46	6	5-6		•	•	•	●
Панама	3102	200	бежевый	100%P	215	пп	45	47	8	5-6		•	•	•	●
Парадиз	3190	200	т. бежевый	100%P	315	пп	19	61	20	5-6		•		•	●
Парадиз	3191	200	св.серый	100%P	315	пп	17	63	20	5-6		•		•	●
Парадиз	3192	200	синий	100%P	315	пп	15	59	26	5-6		•		•	●
Париж	3435	200	св.бежевый	100%P	165	пп	48	51	1	5-6		•		•	●
Парча	3167	300	бежевый	100%P	160	пп	8	55	37	4-5		•		•	●
Парча	3168	300	карамель	100%P	160	пп	4	28	68	4-5		•		•	●
Парча	3169	300	коричневый	100%P	160	пп	1	14	85	4-5		•		•	●
Пастель	3430	200	розовый	100%P	165	пп	48	51	1	5-6		•		•	●
Пастель	3431	200	голубой	100%P	165	пп	48	51	1	5-6		•		•	●
Пергола	3179	300	белый	100%P	125	пп	58	40	1	4-5		•		•	●
Пергола	3180	300	т. бежевый	100%P	125	пп	36	25	39	4-5		•		•	●
Полоцк	3220	240	т. бежевый	85%P 15%L	125	пп	23	20	57	5-6		•	•	•	●
Полька Black-out	3264	195	красный	100%P	330	нп	0	80	20	6-7		•		•	●
Полька Black-out	3265	195	синий	100%P	330	нп	0	80	20	6-7		•		•	●
Примо Black-out	3211	200	магнолия	100%P	280	нп	0	80	20	6-7		•		•	●
Примо Black-out	3212	200	терракотовый	100%P	280	нп	0	80	20	6-7		•		•	●
Примо Black-out	3047	200	серебро	100%P	280	нп	0	80	20	6-7		•		•	●
Примо Black-out	3048	200	старое золото	100%P	280	нп	0	80	20	6-7		•		•	●

ТЕХНИЧЕСКИЕ ХАРАКТЕРИСТИКИ РУЛОННЫХ ТКАНЕЙ AMILUX®

НАИМЕНОВАНИЕ	КОД AMILUX	ШИРИНА, СМ	ЦВЕТ	СОСТАВ	ВЕС, Г/М2	ПРОЗРАЧНОСТЬ	СВЕТОПРОПУСКАНИЕ T%	СВЕТООТРАЖЕНИЕ R%	СВЕТОПОГЛОЩЕНИЕ A%	ЦВЕТОСТОЙКОСТЬ	ОГНЕСТОЙКОСТЬ	ПРИГОДНОСТЬ ДЛЯ ВЛАЖНЫХ ПОМЕЩЕНИЙ	УХОД		ЭКО-ТЕКС СТАНДАРТ 100
													ВЛАЖНАЯ ГУБКА	СУХАЯ ГУБКА	
Прованс	3397	225	белый	22%P 78%C	232	пп	35	51	14	4-5		•		•	
Ретро	3420	200	белый	100%P	170	пп	46	54	0	5-6		•	•	•	●
Ретро	3421	200	бежевый	100%P	170	пп	20	35	45	5-6		•	•	•	●
Ретро	3422	200	желтый	100%P	170	пп	28	49	23	5-6		•	•	•	●
Ретро	3423	200	красный	100%P	170	пп	11	24	65	5-6		•	•	•	●
Ретро Black-out	3425	200	белый	100%P	320	нп	0	80	20	5-6		•		•	●
Ривьера	3378	230	магнолия	100%P	130	пп	29	44	27	6-7		•	•	•	●
Ривьера	3379	230	аква	100%P	130	пп	35	32	33	6-7		•	•	•	●
Рондо	3075	195	коричневый	100%P	170	пп	39	55	6	5-6		•	•	•	●
Рондо	3076	195	оранжевый	100%P	170	пп	40	57	3	5-6		•	•	•	●
Рондо	3077	195	зеленый	100%P	170	пп	40	57	3	5-6		•	•	•	●
Рябина	3266	200	белый	100%P	195	пп	39	61	0	5-6		•		•	●
Рябина	3267	200	капуччино	100%P	195	пп	25	36	39	5-6		•		•	●
Рябина	3268	200	серый	100%P	195	пп	18	34	48	5-6		•		•	●
Рябина Black-out	3269	200	белый	100%P	320	нп	0	80	20	6-7		•		•	●
Рябина Black-out	3270	200	капуччино	100%P	320	нп	0	80	20	6-7		•		•	●
Сантьяго	3123	200	кремовый	100%P	210	пп	44	50	6	5-6		•	•	•	●
Сантьяго	3124	200	бежевый	100%P	210	пп	26	29	45	5-6		•	•	•	●
Сантьяго	3125	200	лиловый	100%P	210	пп	22	22	56	5-6		•	•	•	●
Сантьяго Жемчуг	3401	200	бежевый	100%P	210	пп	26	29	45	5-6		•	•	•	●
Селена	3068	200	серый серебро	100%P	90	пп	3	52	45	6-7	•	•		•	●
Сельва	3280	200	св.бежевый	100%P	130	пп	34	43	23	6-7		•		•	●
Сельва	3281	200	бордо	100%P	130	пп	10	17	73	6-7		•		•	●
Сельва Black-out	3278	200	св.бежевый	100%P	280	нп	0	82	18	6-7		•		•	●
Сельва Black-out	3279	200	серый	100%P	280	нп	0	82	18	6-7		•		•	●
Сиеста	3066	200	белый	100%C	170	пп	50	45	5	5-6		•	•	•	●
Силкскрин	3059	240	белый	100% TCS	155	пп	46	54	0	5-6	•	•		•	●
Силкскрин	3060	240	серый	100% TCS	155	пп	12	32	56	5-6	•	•		•	●
Скрин	3053	250	т. бежевый	27%P 73% PVC	510	пп	19	40	41	4-5		•		•	
Скрин	3050	250	белый	27%P 73% PVC	510	пп	16	49	35	4-5		•		•	

ТЕХНИЧЕСКИЕ ХАРАКТЕРИСТИКИ РУЛОННЫХ ТКАНЕЙ AMILUX®

НАИМЕНОВАНИЕ	КОД AMILUX	ШИРИНА, СМ	ЦВЕТ	СОСТАВ	ВЕС, Г/М2	ПРОЗРАЧНОСТЬ	СВЕТОПРОПУСКАНИЕ T%	СВЕТООТРАЖЕНИЕ R%	СВЕТОПОГЛОЩЕНИЕ A%	ЦВЕТОСТОЙКОСТЬ	ОГНЕСТОЙКОСТЬ	ПРИГОДНОСТЬ ДЛЯ ВЛАЖНЫХ ПОМЕЩЕНИЙ	УХОД		ЭКО-ТЕКС СТАНДАРТ 100
													ВЛАЖНАЯ ГУБКА	СУХАЯ ГУБКА	
Скрин	3051	250	светло-серый	27%P 73% PVC	510	пп	15	35	50	4-5		•		•	
Скрин	3052	250	св. бежевый	27%P 73% PVC	510	пп	19	40	41	4-5		•		•	
Скрипт	3193	195	желтый	100%P	170	пп	23	43	34	5-6		•	•	•	●
Скрипт	3194	195	лиловый	100%P	170	пп	35	51	14	5-6		•	•	•	●
Скрипт	3195	195	оранжевый	100%P	170	пп	40	57	3	5-6		•	•	•	●
Сориса	3128	198	белый	100%P	185	пп	64	36	0	5-6		•	•	•	●
Тату	3085	200	охра	100%P	210	п	26	29	45	5-6		•	•	•	●
Тату	3083	200	магнолия	100%P	210	п	44	50	6	5-6		•	•	•	●
Тату	3084	200	т. бежевый	100%P	210	п	26	29	45	5-6		•	•	•	●
Технософт	3054	240	белый	100% TCS	190	пп	43	57	0	5-6	•	•	•	•	●
Технософт	3055	240	св. бежевый	100% TCS	190	пп	35	58	7	5-6	•	•	•	•	●
Толедо	3118	200	белый	100%P	190	пп	26	72	2	5-6		•		•	●
Толедо	3119	200	черный	100%P	190	пп	0	6	94	5-6		•		•	●
Толедо	3120	200	лиловый	100%P	190	пп	0	17	83	5-6		•		•	●
Толедо Black-out	3121	200	белый	100%P	345	нп	0	80	20	6		•		•	●
Утро	3155	235	белый	48%P 52% CV	90	п	51	49	0	6-7		•		•	●
Флажки Black-out	3384	195	белый	100%P	330	нп	0	80	20	6-7		•		•	●
Футура	3101	240	белый	100%P	105	п	64	36	0	5-6		•	•	•	●
Харизма	3079	210	белый	75%P 25%PA	50	п	83	16	1	5-6		•		•	●
Харизма	3081	210	серебро	75%P 25%PA	55	п	37	43	20	5-6		•		•	●
Харизма	3082	210	красное золото	75%P 25%PA	55	п	32	24	44	5-6		•		•	●
Хокку	3129	230	белый	100%P	120	п	64	36	0	5-6		•	•	•	●
Челси	3203	230	бежевый	100% TCS	200	пп	19	43	38	6-7	•	•	•	•	●
Челси	3204	230	белый	100% TCS	200	пп	38	57	5	6-7	•	•	•	•	●
Челси	3205	230	коричневый	100% TCS	200	пп	12	19	69	6-7	•	•	•	•	●
Челси	3206	230	маис	100% TCS	200	пп	29	48	23	6-7	•	•	•	•	●
Челси	3207	230	св.розовый	100% TCS	200	пп	21	52	27	6-7	•	•	•	•	●
Челси	3208	230	серый	100% TCS	200	пп	31	46	23	6-7	•	•	•	•	●
Шампань Black-out	3069	200	белый	100%P	345	нп	0	84	16	6		•		•	●
Шантунг	3064	180	белый	100%P	225	пп	23	77	0	4-5		•		•	

ТЕХНИЧЕСКИЕ ХАРАКТЕРИСТИКИ РУЛОННЫХ ТКАНЕЙ AMILUX®

НАИМЕНОВАНИЕ	КОД AMILUX	ШИРИНА, СМ	ЦВЕТ	СОСТАВ	ВЕС, Г/М2	ПРОЗРАЧНОСТЬ	СВЕТОПРОПУСКАНИЕ T%	СВЕТООТРАЖЕНИЕ R%	СВЕТОПОГЛОЩЕНИЕ A%	ЦВЕТОСТОЙКОСТЬ	ОГНЕСТОЙКОСТЬ	ПРИГОДНОСТЬ ДЛЯ ВЛАЖНЫХ ПОМЕЩЕНИЙ	УХОД		ЭКО-ТЕКС СТАНДАРТ 100
													ВЛАЖНАЯ ГУБКА	СУХАЯ ГУБКА	
Шанхай	3140	180	св.коричневый	40%C 40%PA 20P	180	пп	12	19	69	4-5		•		•	
Шато	3290	230	белый	100% TCS	200	пп	37	56	7	6-7	•	•	•	•	●
Шато	3291	230	серый	100% TCS	200	пп	20	30	50	6-7	•	•	•	•	●
Шато	3292	230	бирюзовый	100% TCS	200	пп	12	19	69	6-7	•	•	•	•	●
Шато	3293	230	бордо	100% TCS	200	пп	11	18	71	6-7	•	•	•	•	●
Шахиня	3340	300	беж	100%P	210	пп	4	30	97	4-5		•		•	●
Шахиня	3341	300	коричневый	100%P	210	пп	2	6	99	4-5		•		•	●
Шпалера	3317	200	белый	100%C	170	пп	50	45	5	5-6		•	•	•	●
Элвис	3273	195	белый	100%P	170	пп	27	73	0	5-6		•	•	•	●
Элвис	3274	195	св.серый	100%P	170	пп	14	49	37	5-6		•	•	•	●
Элвис	3275	195	св.бежевый	100%P	170	пп	24	64	12	5-6		•	•	•	●
Элвис Black-out	3277	195	капуччино	100%P	330	нп	0	80	20	6-7		•		•	●
Юкатан	3262	200	бежевый	100%P	305	пп	35	63	2	5-6		•	•	•	●
Юкатан	3276	200	св.серый	100%P	305	пп	34	62	4	5-6		•	•	•	●
Юниор	3131	195	белый	100%P	170	пп	43	57	0	5-6		•	•	•	●
Ямайка	3481	230	светло-бежевый	100%P	200	пп	19	43	38	6-7		•	•	•	●
Ямайка	3342	230	бежевый	100%P	200	пп	19	43	38	6-7		•	•	•	●
Ямайка	3480	230	голубой	100%P	200	пп	19	47	34	6-7		•	•	•	●
Ямайка	3380	230	каштан	100%P	200	пп	19	43	38	6-7		•	•	•	●

Условные обозначения прозрачности ткани:
п – прозрачная;
пп – полупрозрачная;
зт – затемняющая;
нп – непрозрачная

ТЕХНИЧЕСКИЕ ХАРАКТЕРИСТИКИ РУЛОННЫХ ТКАНЕЙ ЗЕБРА AMILUX®

НАИМЕНОВАНИЕ	КОД AMILUX	ШИРИНА, СМ	ЦВЕТ	ШИРИНА ТКАНЬ*ВУАЛЬ, СМ	СОСТАВ	ВЕС, Г/М2	ПРОЗРАЧНОСТЬ	ЦВЕТОСТОЙКОСТЬ	ПРИГОДНОСТЬ ДЛЯ ВЛАЖНЫХ ПОМЕЩЕНИЙ	УХОД	ЦЕНОВАЯ КАТЕГОРИЯ
										ВЛАЖНАЯ ГУБКА	
Кристалл	3531	280	белый	7,5*5	100%P	68,7	пп	5-6	•	•	1
Кристалл	3532	280	ваниль	7,5*5	100%P	68,7	пп	5-6	•	•	1
Кристалл	3533	280	красный	7,5*5	100%P	68,7	пп	5-6	•	•	1
Кристалл	3534	280	оранжевый	7,5*5	100%P	68,7	пп	5-6	•	•	1
Кристалл	3535	280	сиреневый	7,5*5	100%P	68,7	пп	5-6	•	•	1
Металлик	3541	280	светло-серый	7,5*5	100%P	70,7	пп	5-6	•	•	2
Металлик	3542	280	серый	7,5*5	100%P	70,7	пп	5-6	•	•	2
Орнамент	3561	230	серебро	13,1*10,1	100%P	93,2	пп	5-6	•	•	1
Орнамент	3562	230	золото	13,1*10,1	100%P	93,2	пп	5-6	•	•	1
Стандарт	3501	260	белый	7,5*5	100%P	112	пп	5-6	•	•	E
Стандарт	3502	260	светло-бежевый	7,5*5	100%P	112	пп	5-6	•	•	E
Стандарт	3503	260	карамель	7,5*5	100%P	112	пп	5-6	•	•	E
Стандарт	3504	260	коричневый	7,5*5	100%P	112	пп	5-6	•	•	E
Стандарт	3505	260	розовый	7,5*5	100%P	112	пп	5-6	•	•	E
Стандарт	3506	260	желтый	7,5*5	100%P	112	пп	5-6	•	•	E
Стандарт	3507	260	персик	7,5*5	100%P	112	пп	5-6	•	•	E
Стандарт	3508	260	брусника	7,5*5	100%P	112	пп	5-6	•	•	E
Стандарт	3509	260	сиреневый	7,5*5	100%P	112	пп	5-6	•	•	E
Стандарт	3510	260	голубой	7,5*5	100%P	112	пп	5-6	•	•	E
Стандарт	3511	260	светло-зеленый	7,5*5	100%P	112	пп	5-6	•	•	E
Стандарт	3512	260	бирюза	7,5*5	100%P	112	пп	5-6	•	•	E
Мемфис	3570	280	серебро	12*9.5	3%Pa, 97%P	119	пп	5-6	•	•	2
Мемфис	3570	280	серебро	12*9.5	3%Pa, 97%P'	119	пп	5-6	•	•	2
Кофе	3559	280	светло-коричневый	7.5*5.5	100%P	123	пп	5-6	•	•	1
Мишки	3598	280	розовый	7.5*5.5	100%P	123	пп	5-6	•	•	1
Мишки	3599	280	зеленый	7.5*5.5	100%P	123	пп	5-6	•	•	1
Монро	3528	280	красный	7.5*5.5	100%P	123	пп	5-6	•	•	1
Персия	3563	280	белый	13*10	100%P	123	пп	5-6	•	•	2
Персия	3564	280	черный	13*10	100%P	123	пп	5-6	•	•	2
Персия	3565	280	светло-бежевый	13*10	100%P	123	пп	5-6	•	•	2
Персия	3566	280	коричневый	13*10	100%P	123	пп	5-6	•	•	2

ТЕХНИЧЕСКИЕ ХАРАКТЕРИСТИКИ РУЛОННЫХ ТКАНЕЙ ЗЕБРА AMILUX®

НАИМЕНОВАНИЕ	КОД AMILUX	ШИРИНА, СМ	ЦВЕТ	ШИРИНА ТКАНЬ*ВУАЛЬ, СМ	СОСТАВ	ВЕС, Г/М2	ПРОЗРАЧНОСТЬ	ЦВЕТОСТОЙКОСТЬ	ПРИГОДНОСТЬ ДЛЯ ВЛАЖНЫХ ПОМЕЩЕНИЙ	УХОД	ЦЕНОВАЯ КАТЕГОРИЯ
										ВЛАЖНАЯ ГУБКА	
Вальс	3572	280	белый	10*8	100%P	139	пп	5-6	•	•	4
Вальс	3573	280	светло-бежевый	10*8	100%P	139	пп	5-6	•	•	4
Новгород	3519	280	светло-бежевый	5.5*3.5	16%L, 84%P	142	пп	5-6	•	•	2
Танго	3574	280	бежевый	10*8	100%P	144	пп	5-6	•	•	4
Танго	3575	280	темно-бежевый	10*8	100%P	144	пп	5-6	•	•	4
Осло	3580	280	бежевый	10*7	100%P	146	пп	5-6	•	•	2
Осло	3581	280	красный	10*7	100%P	146	пп	5-6	•	•	2
Осло	3582	280	синий	10*7	100%P	146	пп	5-6	•	•	2
Этник	3551	270	бежевый	10*7	100%P	146,8	пп	5-6	•	•	1
Этник	3552	270	темно-бежевый	10*7	100%P	146,8	пп	5-6	•	•	1
Этник	3553	270	светло-коричневый	10*7	100%P	146,8	пп	5-6	•	•	1
Этник	3554	270	темно-коричневый	10*7	100%P	146,8	пп	5-6	•	•	1
Этник	3555	270	зеленый	10*7	100%P	146,8	пп	5-6	•	•	1
Пальмира	3547	280	белый	14*11	2%PA, 98%P	158	пп	5-6	•	•	2
Пальмира	3548	280	светло-бежевый	14*11	2% PA, 98%P	158	пп	5-6	•	•	2
Пальмира	3549	280	бежевый	14*11	2%PA, 98%P	158	пп	5-6	•	•	2
Милан	3513	280	белый	8.5*6.5	100%P	165	пп	5-6	•	•	1
Милан	3514	280	светло-бежевый	8.5*6.5	100%P	165	пп	5-6	•	•	1
Милан	3517	280	бежевый	8.5*6.5	100%P	165	пп	5-6	•	•	1
Тренди	3525	280	серый	7.5*5.5	100%P	172	пп	5-6	•	•	1
Тренди	3526	280	бежевый	7.5*5.5	100%P	172	пп	5-6	•	•	1
Тренди	3527	280	оранжевый	7.5*5.5	100%P	172	пп	5-6	•	•	1
Хорезм	3545	280	серебро	8*6	100%P	179	пп	5-6	•	•	1
Хорезм	3546	280	золото	8*6	100%P	179	пп	5-6	•	•	1
Норка	3536	280	белый	7.5*5.5	100%P	184	пп	5-6	•	•	1
Норка	3537	280	светло-бежевый	7.5*5.5	100%P	184	пп	5-6	•	•	1
Норка	3538	280	бежевый	7.5*5.5	100%P	184	пп	5-6	•	•	1
Норка	3539	280	темно-бежевый	7.5*5.5	100%P	184	пп	5-6	•	•	1
Меланж	3521	280	светло-серый	7,5*5	100%P	186,5	пп	5-6	•	•	1
Меланж	3522	280	красный	7,5*5	100%P	186,5	пп	5-6	•	•	1

ТЕХНИЧЕСКИЕ ХАРАКТЕРИСТИКИ РУЛОННЫХ ТКАНЕЙ ЗЕБРА AMILUX®

НАИМЕНОВАНИЕ	КОД AMILUX	ШИРИНА, СМ	ЦВЕТ	ШИРИНА ТКАНЬ*ВУАЛЬ, СМ	СОСТАВ	ВЕС, Г/М2	ПРОЗРАЧНОСТЬ	ЦВЕТОСТОЙКОСТЬ	ПРИГОДНОСТЬ ДЛЯ ВЛАЖНЫХ ПОМЕЩЕНИЙ	УХОД	ЦЕНОВАЯ КАТЕГОРИЯ
										ВЛАЖНАЯ ГУБКА	
Меланж	3523	280	оранжевый	7,5*5	100%P	186,5	пп	5-6	•	•	1
Меланж	3524	280	сиреневый	7,5*5	100%P	186,5	пп	5-6	•	•	1
Розы Бродери	3596	280	красный	10*8	100%P	188	пп	5-6	•	•	3
Карнавал	3585	280	бежевый	10*8	100%P	192	пп	5-6	•	•	1
Карнавал	3586	280	красный	10*8	100%P	192	пп	5-6	•	•	1
Карнавал	3587	280	розовый	10*8	100%P	192	пп	5-6	•	•	1
Листья	3588	280	черный	10*8	100%P	192	пп	5-6	•	•	1
Листья	3589	280	бежевый	10*8	100%P	192	пп	5-6	•	•	1
Розы	3592	280	бежевый	10*8	100%P	192	пп	5-6	•	•	1
Розы	3593	280	красный	10*8	100%P	192	пп	5-6	•	•	1
Розы	3594	280	розовый	10*8	100%P	192	пп	5-6	•	•	1
Розы	3595	280	голубой	10*8	100%P	192	пп	5-6	•	•	1
			НОВИНКИ								
Валенсия	3672	280	белый	8*6	100%P	192	пп	5-6	•	•	3
Валенсия	3673	280	серый	8*6	100%P	192	пп	5-6	•	•	3
Валенсия	3675	280	светло-бежевый	8*6	100%P	192	пп	5-6	•	•	3
Валенсия	3674	280	темно-коричневый	8*6	100%P	192	пп	5-6	•	•	3
Лунатин	3642	280	белый	7,5*5	100%P	192	пп	5-6	•	•	3
Лунатин	3644	280	светло-серый	7,5*5	100%P	192	пп	5-6	•	•	3
Лунатин	3643	280	светло-бежевый	7,5*5	100%P	192	пп	5-6	•	•	3
Опера Соло	3634	280	магнолия	7*5	100%P	192	пп	5-6	•	•	3
Опера Соло	3635	280	золото	7*5	100%P	192	пп	5-6	•	•	3
Опера Трио	3636	280	серебро	7*5	100%P	192	пп	5-6	•	•	3
Опера Трио	3637	280	золото	7*5	100%P	192	пп	5-6	•	•	3
Палладий	3648	280	платина	12*8	100%P	192	пп	5-6	•	•	3
Парма	3638	280	белый	7,5*5	100%P	192	пп	5-6	•	•	3
Парма	3639	280	магнолия	7,5*5	100%P	192	пп	5-6	•	•	3
Парма	3640	280	персик	7,5*5	100%P	192	пп	5-6	•	•	3
Плейн БО	3631	280	белый	7,5*5	100%P	192	пп	5-6	•	•	3
Плейн БО	3632	280	бежевый	7,5*5	100%P	192	пп	5-6	•	•	3
Плейн БО	3633	280	коричневый	7,5*5	100%P	192	пп	5-6	•	•	3

ТЕХНИЧЕСКИЕ ХАРАКТЕРИСТИКИ РУЛОННЫХ ТКАНЕЙ ЗЕБРА AMILUX®

НАИМЕНОВАНИЕ	КОД AMILUX	ШИРИНА, СМ	ЦВЕТ	ШИРИНА ТКАНЬ*ВУАЛЬ, СМ	СОСТАВ	ВЕС, Г/М2	ПРОЗРАЧНОСТЬ	ЦВЕТОСТОЙКОСТЬ	ПРИГОДНОСТЬ ДЛЯ ВЛАЖНЫХ ПОМЕЩЕНИЙ	УХОД	ЦЕНОВАЯ КАТЕГОРИЯ
										ВЛАЖНАЯ ГУБКА	
Радуга	3659	280	оранжевый	7,5*5	100%P	139	пп	5-6	•	•	2
Радуга	3660	280	красный	7,5*5	100%P	139	пп	5-6	•	•	2
Радуга	3661	280	светло-голубой	7,5*5	100%P	139	пп	5-6	•	•	2
Радуга	3662	280	сиреневый	7,5*5	100%P	139	пп	5-6	•	•	2
Саванна Трио	3663	280	бежевый	5*4	100%P	139	пп	5-6	•	•	2
Саванна Трио	3664	280	коричневый	5*4	100%P	139	пп	5-6	•	•	2
Саванна Уно	3665	280	светло-бежевый	5*4	100%P	139	пп	5-6	•	•	2
Саванна Уно	3666	280	светло-коричневый	5*4	100%P	139	пп	5-6	•	•	2
Саванна Уно	3667	280	темно-бежевый	5*4	100%P	139	пп	5-6	•	•	2
Тетрис	3625	270	белый	7,5*5	100%P	144	пп	5-6	•	•	1
Тетрис	3629	270	серый	7,5*5	100%P	144	пп	5-6	•	•	1
Тетрис	3626	270	светло-бежевый	7,5*5	100%P	144	пп	5-6	•	•	1
Тетрис	3627	270	бежевый	7,5*5	100%P	144	пп	5-6	•	•	1
Тетрис	3628	270	темно-бежевый	7,5*5	100%P	144	пп	5-6	•	•	1
Тетрис	3630	270	лиловый	7,5*5	100%P	144	пп	5-6	•	•	1
Фиджи	3609	280	светло-бежевый	7,5*5	100%P	158	пп	5-6	•	•	1
Фиджи	3610	280	бежевый	7,5*5	100%P	158	пп	5-6	•	•	1
Фиджи	3611	280	темно-бежевый	7,5*5	100%P	158	пп	5-6	•	•	1
Фиджи	3609	280	светло-коричневый	7,5*5	100%P	158	пп	5-6	•	•	1
Фиджи	3609	280	бледно-розовый	7,5*5	100%P	158	пп	5-6	•	•	1
Фрост	3657	280	белый	7*5	100%P	172	пп	5-6	•	•	2
Фрост	3658	280	магнолия	7*5	100%P	172	пп	5-6	•	•	2
Электра	3651	280	платина	7,5*5	100%P	179	пп	5-6	•	•	2
Электра	3652	280	персик	7,5*5	100%P	179	пп	5-6	•	•	2
Электра	3653	280	черное золото	7,5*5	100%P	179	пп	5-6	•	•	2

ГРУППЫ РУЛОННЫХ ТКАНЕЙ AMILUX® (по весу г/м²)

Группа А (< 200 г/м²)

ТКАНЬ ▼	ВЕС ▼
Айрин	110
Акация	145
Алехандро	125
Альбион	170
Анаконда	180
Апрель	145
Ариадна	170
Астория	175
Аура	85
Африканская роза	185
Аэлита	185
Базель	130
Базилик	170
Бланш	110
Верона	190
Версаль	170
Весна	165
Виндзор	185
Виола	130
Волна	185
Вольер	185
Вуаль	105
Гавана	170
Гармония	185
Гиза	80
Гранада	105
Греза	125
Дейзи	200
Жемчуг	190
Инфинити	130
Калипсо	190
Карина	185
Касабланка	125
Кленовый лист	200
Корона	195
Лаура	145
Лен	162
Летний сон	200
Лето	170
Лима	185
Листопад	185
Мадрас перла	125
Макао	125
Махаон	175
Мережка	185
Миста	95
Нью-Йорк	170
Овечки	184
Пальма	185
Париж	165
Парча	160
Пастель	165
Пергола	125
Полоцк	125
Ретро	170
Ривьера	160
Рондо	170
Рябина	195

Группа А (< 200 г/м²)

ТКАНЬ ▼	ВЕС ▼
Селена	90
Сельва	130
Сиеста	170
Силкскрин	155
Сориса	185
Технософт	190
Толедо	190
Утро	90
Фрост	75
Футура	105
Харизма	50
Хлопок	185
Хокку	120
Челси	200
Шанхай	180
Шато	200
Шпалера	170
Элвис	170
Эспира	125
Юниор	170
Ямайка	200

Группа В (200-320 г/м²)

ТКАНЬ ▼	ВЕС ▼
Альбино БО	310
Альфа	253
Бухара БО	310
Винтаж	315
Виола БО	280
Диаманда	320
Замша	265
Инфинити БО	280
Манго	210
Маракеш	240
Матрица БО	230
Мона	210
Муар	210
Муар БО	240
Огни города БО	230
Осень	220
Панама	215
Парадиз	315
Примо БО	280
Ретро БО	320
Рябина БО	320
Сантьяго	210
Сельва БО	280
Тату	210
Шантунг	225
Шикатан Путь самурая	250
Шикатан Чайная церемония	240
Шикатан Чио-чио-сан	230
Гранада БО	280
Юкатан	305

ГРУППЫ РУЛОННЫХ ТКАНЕЙ AMILUX® (по весу г/м²)

Группа C (> 320 г/м²)

ТКАНЬ ▼	ВЕС ▼
Альбион	330
Альфа БО	436
Аполло БО	430
Апрель БО	340
Верона БО	345
Гавана БО	340
Жемчуг БО	340
Импала БО	330
Лен БО	340
Лима БО	340
Омега БО	340
Полька БО	330
Скрин	510
Толедо БО	345
Флажки БО	330
Шампань БО	345
Элвис БО	330

ГРУППЫ ТКАНЕЙ ЗЕБРА AMILUX® (по весу г/м²)

Группа A (< 200 г/м²)

ТКАНЬ ▼	ВЕС ▼
Кристалл	137
Металлик	141
Орнамент	186

Группа B (200-320 г/м²)

ТКАНЬ ▼	ВЕС ▼
Валдай	230
Валдай	230
Вальс	278
Вологда	284
Кофе	245
Люмина	261
Мемфис	238
Мишки	245
Монро	245
Новгород	284
Осло	292
Пальмира	315
Персия	246
Стандарт	224
Танго	288
Турин	233
Этник	294

Группа C (> 320 г/м²)

ТКАНЬ ▼	ВЕС ▼
Карнавал	384
Листья	384
Меланж	373
Милан	329
Норка	367
Розы	384
Розы Бродери	376
Тренди	343
Тростник	384
Хорезм	358

Рулонные шторы

Шторы Зебра

Заказчик: _____

Фирма: _____

Город: _____

Телефон: _____

Amilux®

ДАТА _____

№№	МОДЕЛЬ*	ТКАНЬ		РАЗМЕРЫ, СМ				УПРАВЛЕНИЕ				НАМОТКА ТКАНИ		ДОПОЛНИТЕЛЬНЫЕ ОПЦИИ				КРЕПЛЕНИЕ		КОЛ-ВО ИЗДЕЛИЙ, ШТ.
		НАИМЕНОВАНИЕ	КОД ЦВЕТА	ШИРИНА ТКАНИ	ШИРИНА ИЗДЕЛИЯ	ШИРИНА UNI	ВЫСОТА ИЗДЕЛИЯ	ПРАВОЕ	ЛЕВОЕ	ДЛИНА, СМ	LVT EASY LIFT 45	ПРЯМАЯ: РУЛОН НЕВИДИМ	ОБРАТНАЯ: РУЛОН ВИДИМ	МОНТАЖНЫЙ ПРОФИЛЬ	БОКОВАЯ ФИКСАЦИЯ	ВСТАВКА ТКАНИ В КОРОБ LVT	ЦВЕТ ФУРНИТУРЫ UNI	ПОТОЛОК	СТЕНА	
1																				
2																				
3																				
4																				
5																				
6																				

ОПЦИОНАЛЬНАЯ КОМПЛЕКТАЦИЯ:

ТКАНЕВАЯ ВСТАВКА В КАССЕТУ LVT ☐	НИЖНЯЯ РЕЙКА LUX (ДЛЯ LVT) ☐	УСИЛЕННАЯ НАМОТОЧНАЯ ТРУБА 45+ LVT ☐
ВЕРХНИЕ НАКИДНЫЕ КРОНШТЕЙНЫ MINI ☐	НИЖНИЕ НАКИДНЫЕ КРОНШТЕЙНЫ MINI ☐	МАГНИТЫ И МЕТАЛЛИЧЕСКИЕ ПЛАСТИНЫ MINI ☐
КРЕПЛЕНИЕ НА СКОТЧ UNI, MINI ☐	ЦЕПЬ МЕТАЛЛИЧЕСКАЯ ☐	НАТЯЖИТЕЛЬ ЦЕПИ ☐
АДРЕС ДОСТАВКИ:	САМОВЫВОЗ ☐	ПОДПИСЬ ЗАКАЗЧИКА

ПРИМЕЧАНИЯ:
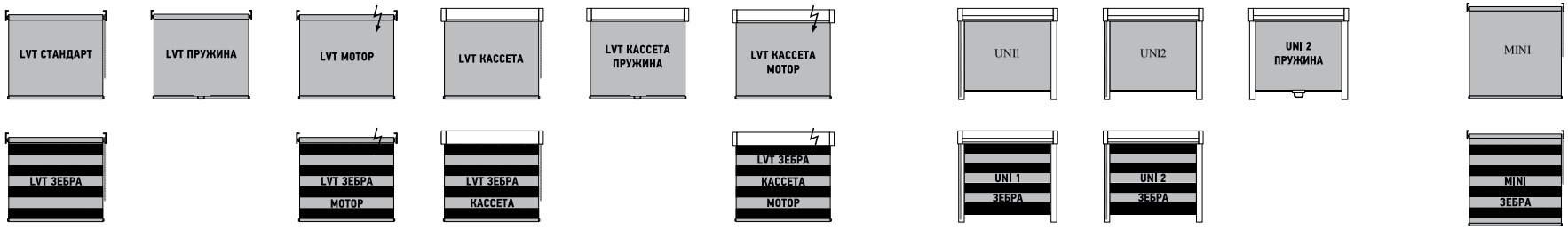
МОДЕЛИ РУЛОННЫХ ШТОР*